1200 D

Mode d'emploi

Sécurité - Consignes de sécurité pour les réchauds 3
Informations techniques - Fournitures et accessoires 3
Informations techniques - Caractéristiques techniques 4
Informations techniques - Description du fonctionnement 5
Installation - Installation du réchaud 5
Installation - Fixation du réchaud 6
Installation - Chaleur résiduelle 9
Installation - Raccordements de l’appareil 10
Installation - Raccordements électriques 10
Installation - Raccordements électriques B 11
Installation - Installation en camping-car/VR 11
Raccordement d’échappement - Raccordement d’échappement 1200D 13
Raccordements d’échappement - Raccordements d’échappement 14
Raccordements d’échappement - Passe-coque latéral 1066 15
Raccordements d’échappement - Passe-coque de poupe 5400 16
Raccordements d’échappement - Cheminée obturable 2466 17
Raccordements d’échappement - Purgeur de condensats 602293 18
Raccordements d’échappement - Kit d’isolation 2461 19
Raccordements de carburant - Raccordements de carburant 19
Raccordements de carburant - Raccord de réservoir fixe 30011 20
Raccordements de carburant - Raccord de réservoir séparé 367200 21
Raccordements de carburant - Électrovanne 30012 21
Raccordements de carburant - Filtres externes 30015, 30016 22
Raccordements de carburant - Raccord de réservoir 30018 23
Raccordements de carburant - Choix du carburant 24
Utilisation - Fonctionnement de l’appareil 25
Panneau de commande - Installation du panneau de commande 26
Panneau de commande - Fonctions de base du panneau de commande pour réchauds 27
Panneau de commande - Connexion à l’application Remote (réchaud) 32
Panneau de commande - Mise à jour logicielle 35
Panneau de commande - Codes d’erreur 36
Informations importantes - Liste de contrôle de l’installation 38
Informations importantes - Recommandations d’entretien pour les réchauds 39
Informations importantes - Conditions de garantie 40
Informations importantes - Clauses de non-responsabilité 41

Sécurité - Consignes de sécurité pour les réchauds

Consignes de sécurité importantes

	Ce manuel contient des informations sur la sécurité du produit ainsi que des instructions visant à réduire les risques d'accidents et de blessures.
	Ce réchaud (ci-après également dénommé « unité » et « appareil ») est conçu et destiné à un usage récréatif.
	Nous recommandons de confier l'installation de nos produits à un professionnel agréé Wallas-Marin afin d'éviter une installation incorrecte pouvant entraîner des blessures ou des dommages matériels.
	Les instructions d'installation de ce manuel ainsi que les exigences propres à chaque pays doivent être respectées.
	Il incombe au propriétaire et à l'installateur de déterminer quelles exigences et normes s'appliquent à chaque installation.
	Wallas-Marin offre une garantie de 2+1 ans / 2000 heures. La garantie n'est pas valable si l'unité n'a pas été installée conformément au manuel ou si les réglementations du pays n'ont pas été respectées.
	Ne réparez, ne remplacez ni ne retirez aucune pièce de l'unité, sauf si cela est expressément recommandé dans le manuel. Tout autre entretien doit être effectué par un distributeur ou un centre de service agréé Wallas-Marin.
	Cette unité n'est pas destinée à être utilisée par des personnes (y compris des enfants) dont les capacités physiques, sensorielles ou mentales sont réduites (pouvant compromettre une manipulation sûre du produit), ou dénuées d'expérience et de connaissances, sauf si elles ont bénéficié d'une surveillance ou d'instructions concernant l'utilisation de l'appareil de la part d'une personne responsable de leur sécurité.
	Comme pour tout produit à combustion d'hydrocarbures, le bateau/véhicule doit être correctement équipé d'un détecteur de CO, testé régulièrement et remplacé selon le calendrier du fabricant. L'installateur doit s'assurer que la ventilation de l'espace intérieur est suffisante pour les occupants et pour le fonctionnement du système.
	Les gaz d'échappement sont chauds et toxiques.
	Wallas-Marin se réserve le droit de modifier ou d'améliorer ses produits, ainsi que d'en modifier l'apparence et les caractéristiques sans préavis.
	N'utilisez pas l'appareil pendant la conduite. Des gaz d'échappement pourraient pénétrer dans le véhicule.

Informations techniques - Fournitures et accessoires

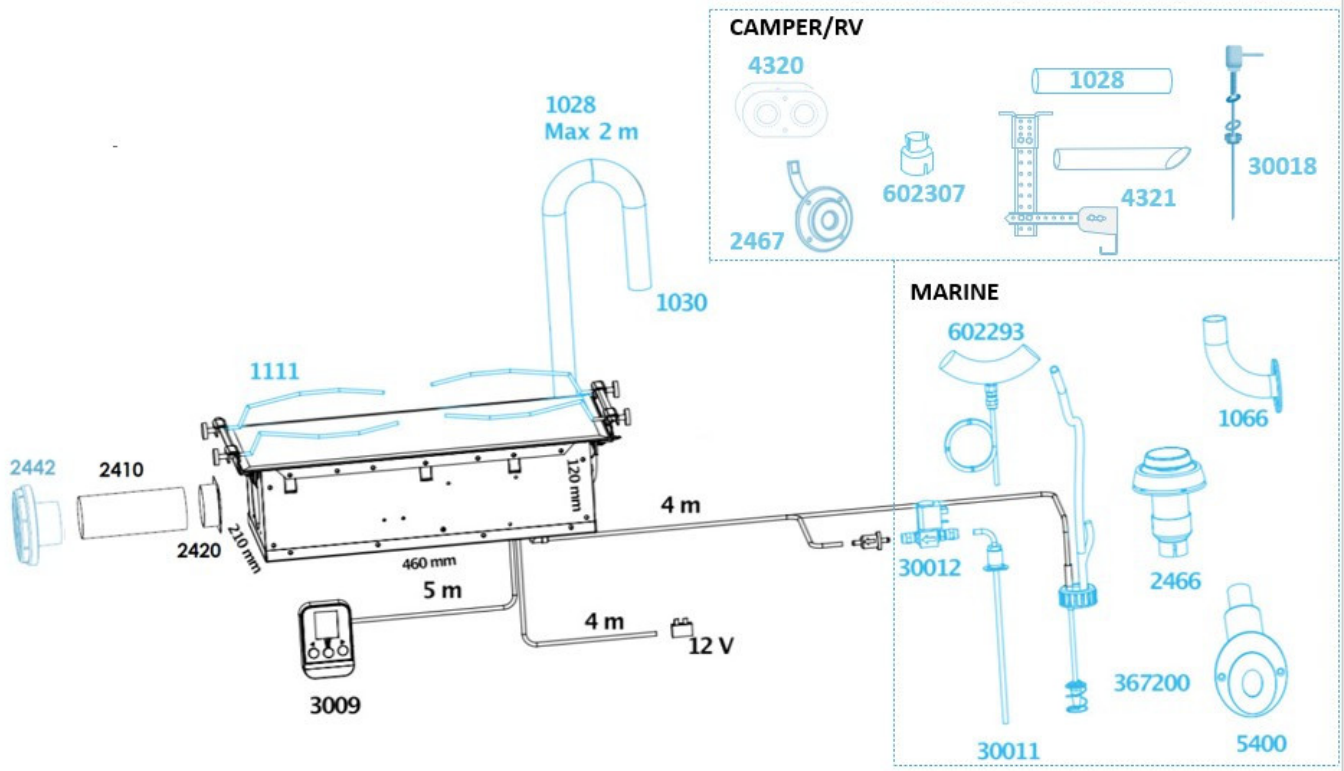

Contenu de l'emballage	
1 pce	Réchaud 1200D
1 pce	Tuyau de carburant (4 m)
1 pce	Câble d'alimentation avec connecteur (4 m)
1 pce	Panneau de commande 3009
1 pce	Gaine d'air chaud, ø 60 mm 2410
1 pce	Adaptateur de gaine d'air chaud avec collerette, ø 60 mm 2420
1 pce	Sachet d'accessoires
1 pce	Adaptateur de gaine d'air chaud avec collerette, ø 60 mm 2420
25 cm	Gaine d'air chaud, ø 60 mm 2410

Liste des fournitures et accessoires

Accessoires généraux	Accessoires d'installation pour bateau	Accessoires d'installation pour camping-car/VR
1111 Serre-casseroles **1028** Tuyau d'échappement, ø 28 mm **1030** Isolation thermique, fibre de verre **2442** Grille de sortie, ø 60 mm	**1066** Passe-coque **2466** Cheminée de pont obturable **30011** Raccord de réservoir **30012** Électrovanne 12V/0,5 A **367200** Kit de passage pour réservoir séparé **5400** Passe-coque de poupe, ø 28/45 mm **602293** Coude d'échappement d'évacuation condensats	**2467** Passe-coque coaxial **4320** Kit de plaque de recouvrement **4321** Kit d'installation de réchaud pour véhicules **30018** Raccord de réservoir, standard **602307** Adaptateur 28/45 mm

Informations techniques - Caractéristiques techniques

1200 D

Carburant	Gazole, fioul domestique léger, carburant HVO HVO EN 15940, B10 EN 16734, D20/30 EN 16709
Tension de fonctionnement	12 V CC
Consommation de carburant	0,1 - 0,22 l/h (3,4 - 7,4 oz/h)
Puissance de chauffe	1000 - 2200 W (3,410 - 7,500 BTU)
Consommation électrique	0,37 - 0,55 A (7,5 - 10,5 A au démarrage)
Dimensions (L x l x H)	460 x 210 x 120 mm (18 7/64" x 8 17/64" x 4 3/4")
Poids	6,3 kg (13,9 lbs)
Longueur maximale autorisée du tuyau d'échappement	4 m
Longueur maximale autorisée du tuyau de carburant	6 m
Surface minimale de l'ouverture d'air de remplacement	150 cm²
Raccordements	Électrovanne Commande à distance (Remote Control)
Passe-coque d'échappement compatibles	1066, 2466, 5400
Température d'utilisation recommandée	-15 à +30 °C Obligatoire : vérifiez la tenue au froid du carburant disponible localement.

En raison des lois physiques de la thermodynamique, Wallas-Marin indique les valeurs mesurées avec une tolérance de 10 %.

Informations techniques - Description du fonctionnement

Le 1200 D est un réchaud diesel sûr à un feu et à air pulsé. Il produit de la chaleur par un processus de combustion laminaire qui nécessite de l'air, du carburant et une bougie de préchauffage pour l'allumage. L'air de combustion est aspiré par un ventilateur de combustion depuis l'espace d'installation du réchaud. L'alimentation principale est raccordée à la batterie 12 V. Le tuyau de carburant est raccordé au réservoir de gazole principal ou à un réservoir séparé. La pompe doseuse de haute précision achemine le carburant du réservoir au brûleur, la bougie de préchauffage s'active, le mélange air-gazole s'enflamme et la combustion s'établit. La chaleur produite par la combustion est transmise à la plaque de cuisson en vitrocéramique. L'ensemble du processus se déroule dans une chambre fermée : il n'y a donc aucune flamme apparente. Le niveau de puissance (1-6) se règle depuis le panneau de commande, 6 étant le plus chaud.

Dans la chambre de combustion, le carburant se vaporise avant l'allumage, ce qui permet une combustion quasi totale et fait de cette technologie l'une des solutions les plus respectueuses de l'environnement pour cuisiner et se chauffer en autonomie. Outre le gazole d'origine fossile, le brûleur Wallas Greenboost brûle le diesel renouvelable (HVO) de manière propre et efficace, avec des émissions ultra-faibles. Les gaz d'échappement sont évacués en toute sécurité vers l'extérieur, ce qui garde l'air intérieur propre et sans odeur. Ils emportent également l'humidité de l'air intérieur, qui reste ainsi sec et frais.

Le réchaud est refroidi par air. L'air de refroidissement doit être prélevé dans l'espace d'installation. Le système de refroidissement nécessite une ouverture d'air de remplacement vers l'espace d'installation. Grâce au refroidissement par air, le réchaud peut être monté au plus près sous le plan de travail. L'air de refroidissement est aspiré du même côté que celui où les gaz d'échappement sont rejetés. L'air réchauffé traverse le carter du réchaud et ressort à l'autre extrémité. Cet air peut être évacué à l'extérieur du véhicule/bateau/camping-car/bâtiment ou à l'intérieur comme source de chaleur d'appoint.

Le Wallas 1200 D se prête parfaitement à la cuisson et au réchauffage de toutes sortes d'aliments. Sa plaque de cuisson compacte encastrée à fleur est idéale pour préparer de bons repas dans les petits espaces.

Installation - Installation du réchaud

Découpez une ouverture (voir l'illustration de la page précédente) pour le réchaud et le panneau de commande à l'emplacement choisi.
La longueur du câble du panneau de commande est de 3 m.

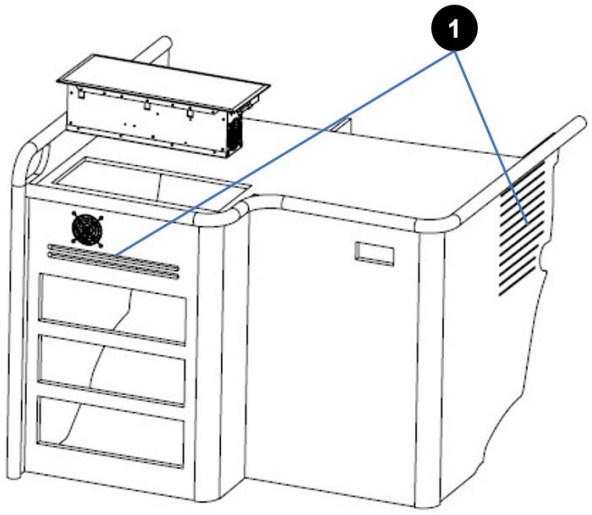

1. Le réchaud nécessite une ouverture d'air de remplacement d'au moins 100 / 150 cm². Assurez-vous que la circulation d'air sous le réchaud est suffisante.

Vous pouvez également réaliser un panneau amovible devant le réchaud. Cela facilitera l'installation et l'entretien.

Prévoyez suffisamment d'espace sous le réchaud pour les câbles et les tuyaux.

Le panneau de commande doit être installé sur une surface verticale.

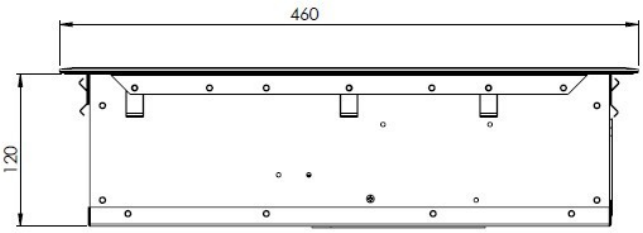

Dimensions de l'appareil (120 x 460 mm)

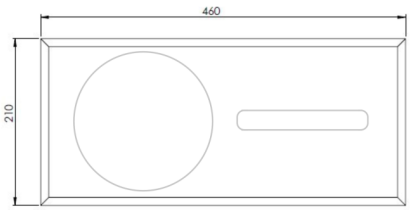

Dimensions de la plaque de cuisson (210 x 460 mm)

En cas d'installation du réchaud dans un meuble fermé, une gaine d'air chaud doit être installée pour évacuer l'air chaud hors du meuble. La longueur maximale de la gaine d'air chaud est de 150 cm. Utilisez uniquement une grille ouverte.

Le meuble d'installation doit résister à des températures d'au moins 90 °C.
Le tuyau d'échappement doit être isolé à l'intérieur du meuble.

Installation - Fixation du réchaud

La surface de montage doit résister à une chaleur d'au moins 90 °C.

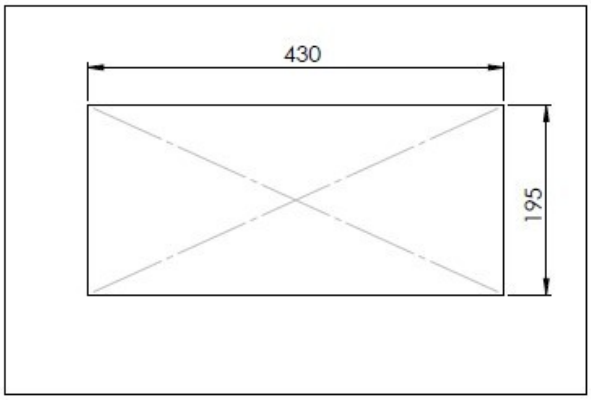

Choisissez un emplacement adapté pour le réchaud et réalisez une ouverture d'installation comme indiqué sur l'illustration (195 x 430 mm).

Instructions d'installation sans serre-casseroles

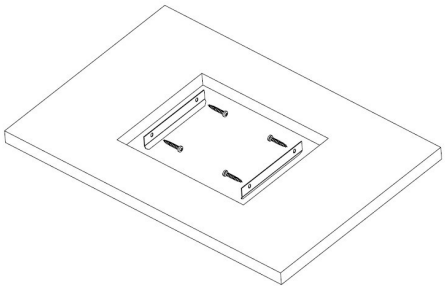

Fixez les plaques de verrouillage du réchaud (2 pces) avec quatre vis (vis 4,8 x 32 mm).

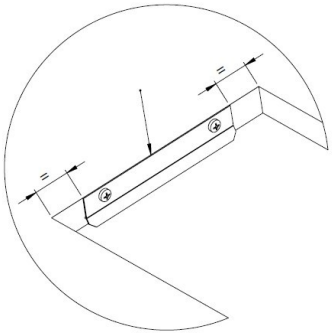

Placez les plaques de verrouillage du réchaud au milieu de l'ouverture, leur partie supérieure au même niveau que la surface du plan de travail.

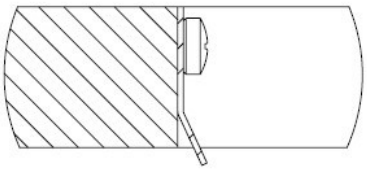

Plaque de verrouillage installée.
La plaque de verrouillage doit être orientée vers l'intérieur de l'ouverture.

Mise en place du réchaud

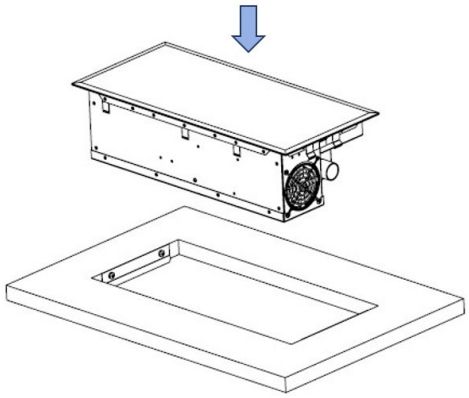

Pour terminer, enfoncez le réchaud en place.

Pour retirer le réchaud : poussez-le par le dessous vers le haut.

Le réchaud doit être installé comme illustré, l'échappement du côté opposé à l'utilisateur.

Instructions d'installation avec serre-casseroles

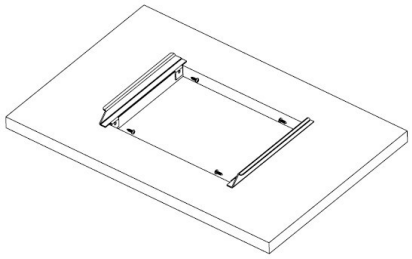	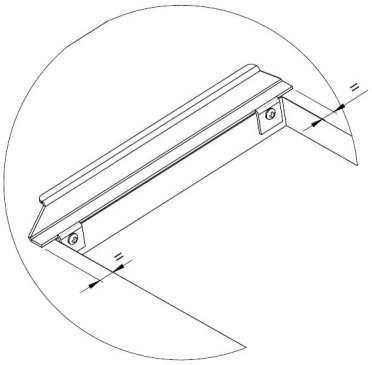	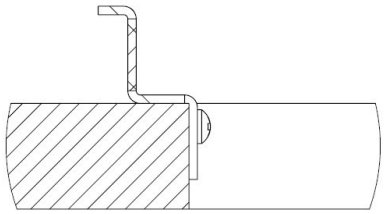
Fixez d’abord les rails coulissants des serre-casseroles (2 pces) avec quatre vis (vis 5 x 16).	Placez les rails coulissants des serre-casseroles au milieu de l’ouverture.	Serre-casseroles monté
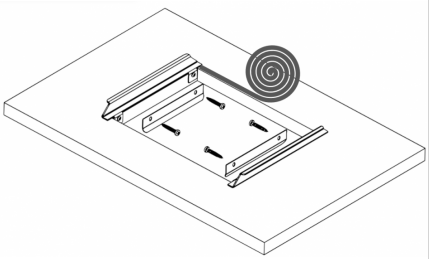	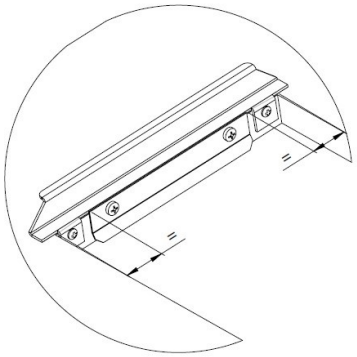	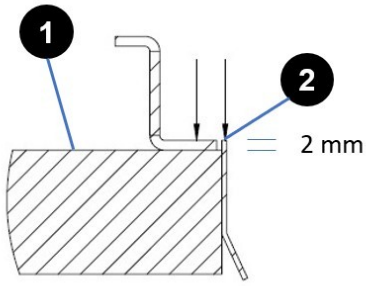
Fixez ensuite les plaques de verrouillage du réchaud (2 pces) avec quatre vis (vis 4,8 x 32 mm). Collez la bande d’étanchéité sur le bord de l’ouverture.	Placez les plaques de verrouillage du réchaud au milieu de l’ouverture	1. La surface supérieure du plan de travail 2. La surface supérieure de la plaque de verrouillage Installez la plaque de verrouillage de sorte que sa surface supérieure soit au même niveau que le rail coulissant du serre-casseroles, soit 2 mm au-dessus de la surface du plan de travail. La plaque de verrouillage doit être orientée vers l’intérieur de l’ouverture.

Mise en place du réchaud

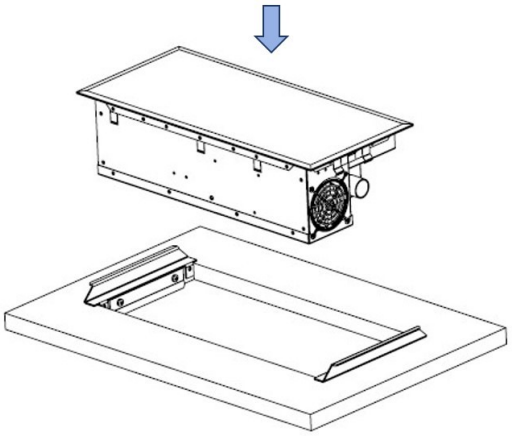	Pour terminer, enfoncez le réchaud en place. Pour retirer le réchaud : poussez-le par le dessous vers le haut.

Installation - Chaleur résiduelle

Le réchaud 1200D est refroidi par air. La chaleur résiduelle est évacuée de l'espace d'installation au moyen d'une gaine d'air chaud de 60 mm, réf. **2410**. La gaine d'air se raccorde à l'extrémité, sur le côté ou sous le réchaud à l'aide de l'adaptateur réf. **2420**.
L'air chaud résiduel doit impérativement être évacué de l'espace d'installation. Il peut être dirigé vers l'intérieur du véhicule, du bateau ou de la cabine, ou être rejeté vers l'extérieur.

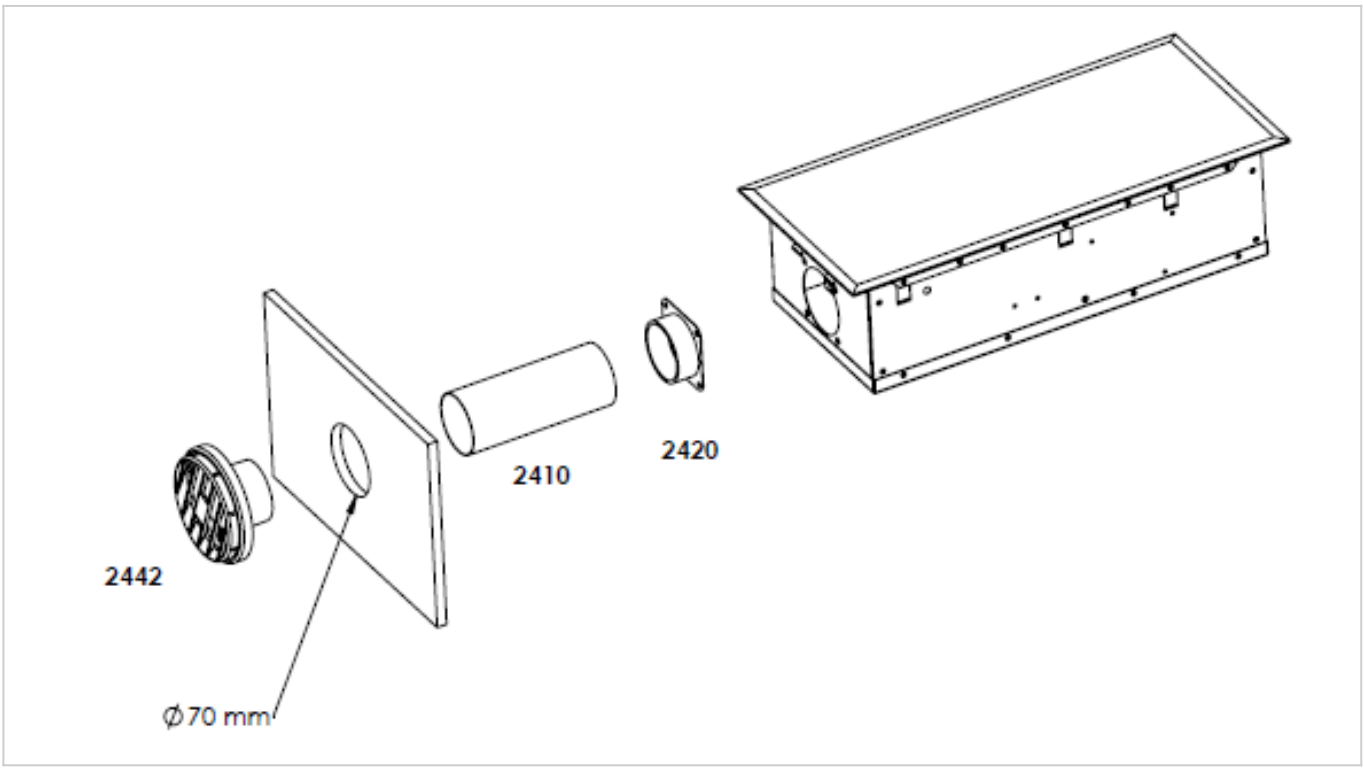

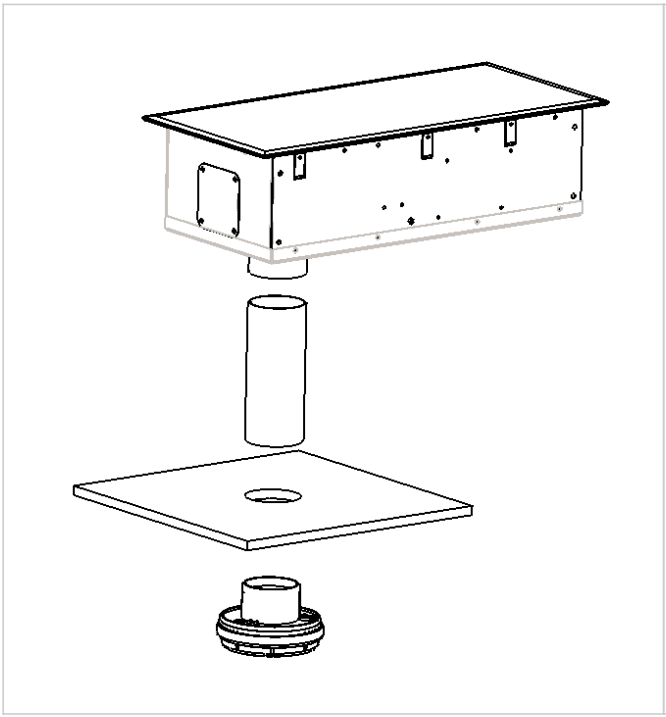

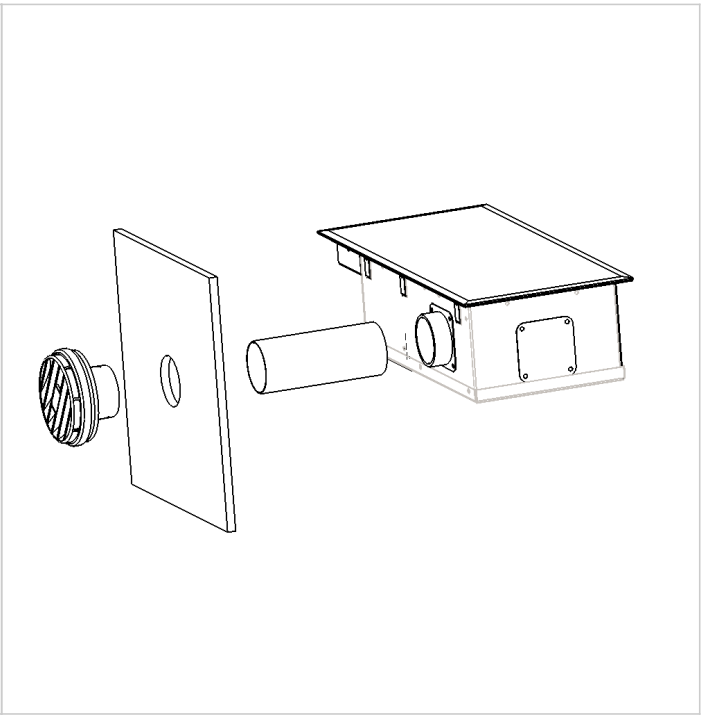

Installation - Raccordements de l’appareil

Points à noter concernant les raccordements

Il est recommandé de laisser une longueur supplémentaire de câbles et de tuyau de carburant en formant une boucle. Cela facilitera le montage et le démontage lors de l’entretien. Si l’emplacement d’installation est exigu, il est recommandé de raccorder les câbles et le tuyau de carburant à l’appareil avant de le monter à l’emplacement choisi (par exemple dans le plan de travail).

!	**Sur un bateau à coque métallique**, vous devez vous assurer que l’appareil, le passage d’échappement, le raccord de carburant, le panneau de commande et toutes les autres pièces sont isolés de la coque. Cela est nécessaire pour : • éviter la corrosion électrochimique • éviter qu’une tension ne soit transmise de la coque à l’appareil ou inversement en cas de défaut électrique.

Installation - Raccordements électriques

Consignes de sécurité pour le câblage du réchaud	
!	Assurez-vous que les câbles électriques ne sont pas endommagés. Évitez : les frottements, les pliures, les pincements ou l’exposition à la chaleur. Les connexions électriques et de masse doivent être exemptes de corrosion et solidement raccordées.

Points à noter concernant les raccordements

Tous les raccordements doivent être réalisés dans le bateau de manière à fonctionner parfaitement dans des conditions normales d’utilisation. Isolez les extrémités de câble inutilisées.

L’appareil fonctionne en courant continu 12 V (nominal). Pour limiter les pertes de courant, le câble d’alimentation doit être aussi court que possible et sans jonctions. La section du câble dépend de la longueur des câbles d’alimentation. La section doit être identique sur toute la longueur, de l’appareil jusqu’à la batterie. La longueur maximale du câble d’alimentation est de 10 m, sur la base d’un câble 6 AWG.

Section du câble	
Longueur totale du câble d’alimentation (m)	**Section minimale du câble en mm² (calibre US)**
0-4	2,5 (13 ou 12 AWG)
4-6	6 (9 ou 8 AWG)
6-10	10 (7 ou 6 AWG)
Si un câble plus épais est nécessaire, réalisez une jonction séparée sur le câble d’alimentation. Voir l’illustration « Raccordements électriques de l’appareil ».	

!	**N’utilisez jamais l’interrupteur principal pour couper l’alimentation avant la fin de la phase de refroidissement, qui commence après l’arrêt de l’appareil.** **Utilisez toujours des accessoires et pièces d’origine Wallas avec les équipements Wallas.**

!	**Sur un bateau à coque métallique**, vous devez vous assurer que l’appareil, le passe-coque d’échappement, le raccord de carburant, le panneau de commande et toutes les autres pièces sont isolés de la coque. Cela est nécessaire pour éviter la corrosion électrochimique et éviter qu’une tension ne soit transmise de la coque à l’appareil ou inversement en cas de défaut électrique.

Installation - Raccordements électriques B

Raccordement électrique au réseau de bord

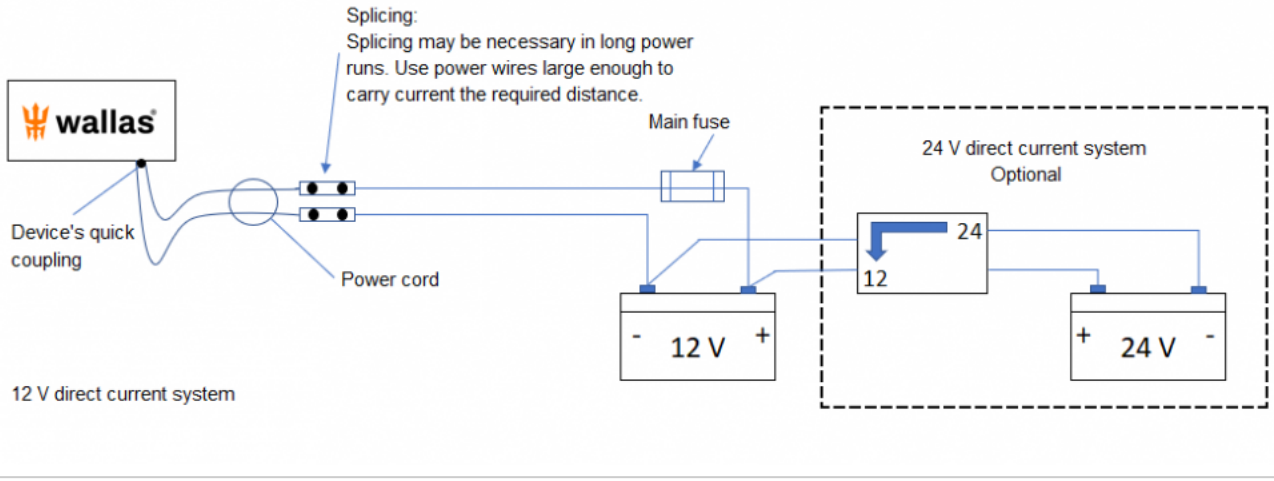

Réseau 12 V courant continu

Raccordez le fil rouge du câble d'alimentation à la borne positive de la batterie et le fil noir ou bleu à la borne négative. Un fusible principal de 15 A doit être installé à proximité de la batterie sur le fil positif rouge du câble d'alimentation. Voir l'illustration ci-dessus.

Réseau 24 V courant continu

Si l'appareil doit être alimenté par un réseau 24 V, raccordez toujours un réducteur de tension de charge via une batterie 12 V avant de raccorder l'appareil comme illustré ci-dessus.

Sans batterie, la plupart des réducteurs de tension ne suffisent pas à fournir le courant élevé nécessaire à la bougie de préchauffage.

Après la batterie 12 V, le raccordement est identique à celui d'un réseau 12 V. Attention : si un fil de commande à distance est utilisé, il doit lui aussi être raccordé au 12 V, et non au 24 V.

Pour le choix d'un chargeur CC/CC 24/12, demandez conseil à votre revendeur local. Les modèles varient beaucoup, mais un chargeur de 25 A est généralement nécessaire.

Vérification du raccordement

L'appareil consomme le plus de courant au démarrage (préchauffage). C'est à ce moment que la chute de tension est la plus importante. Pendant la phase de préchauffage, la tension mesurée au raccord rapide ne doit pas descendre en dessous de 10 V. Voir l'illustration ci-dessus. Si la tension est inférieure, l'appareil risque de ne pas démarrer.

Tous les fils doivent être posés avec des courbures douces et munis d'un serre-câble anti-traction.

!	**L'appareil doit être raccordé à la batterie de servitude du bateau**.

Installation - Installation en camping-car/VR

Emplacement du tuyau d'échappement

Emplacement sous le châssis

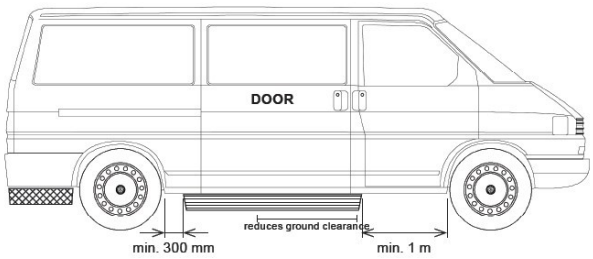

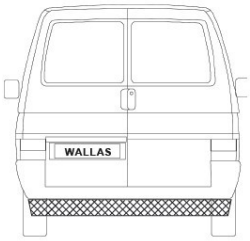

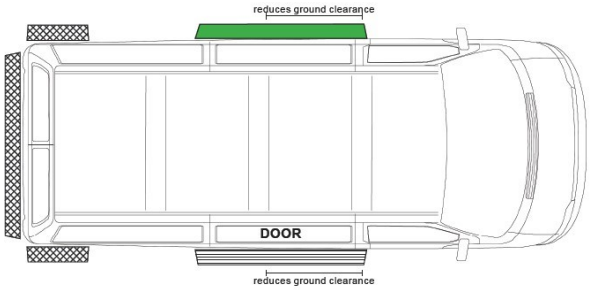

= Good installation place

= Possible installation place

= Forbidden installation place

Lors du choix de l'emplacement du kit d'installation sous châssis (4310), tenez compte de l'agencement intérieur du véhicule et du cheminement des tuyaux d'échappement et d'air d'admission. Essayez de garder les tuyaux aussi courts que possible. N'oubliez pas non plus que le tuyau d'échappement devient chaud.

Une libre circulation de l'air autour du tuyau d'échappement doit être assurée en permanence. Installez l'extrémité du tuyau d'échappement sur une surface droite, alignée avec le flanc du véhicule. Évitez les angles et les cavités où la pression du vent pourrait perturber le fonctionnement de l'unité. Gardez également à l'esprit qu'installé au milieu du véhicule, le tuyau d'échappement réduit le plus la garde au sol.

La distance minimale entre le tuyau d'échappement et l'orifice de remplissage du réservoir de carburant est de 400 mm (16").

Le bord avant du tuyau d'échappement doit toujours être aligné avec le flanc du véhicule et ne doit pas se trouver sous le véhicule. La distance minimale par rapport à la roue arrière est de 0,3 mètre, et par rapport à la roue avant d'un mètre. Le tuyau d'échappement ne doit pas être installé à l'arrière du véhicule.

Emplacement sous une fenêtre

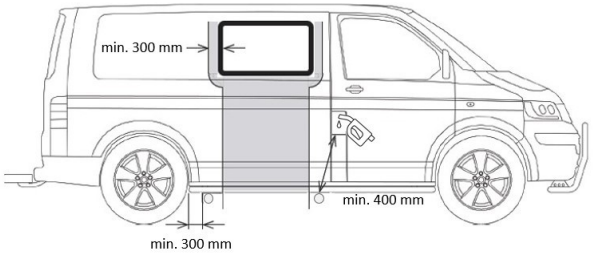

La distance minimale entre le tuyau d'échappement et l'orifice de remplissage du réservoir de carburant est de 400 mm (16").

Le bord avant du tuyau d'échappement ne doit pas être installé sous une fenêtre ouvrante ni à moins de 300 mm de ses bords. Si le tuyau d'échappement doit être installé près d'une fenêtre ouvrante, celle-ci doit être condamnée ou équipée d'un interrupteur empêchant l'utilisation de l'unité lorsque la fenêtre est ouverte.

La garde au sol minimale doit être respectée.
Assurez-vous que le tuyau d'échappement ne touche rien d'inflammable sous le véhicule, par exemple de l'herbe.
L'échappement chaud pourrait provoquer un incendie.
Assurez-vous que l'accès aux points de levage reste dégagé.

Installation du tuyau d'échappement

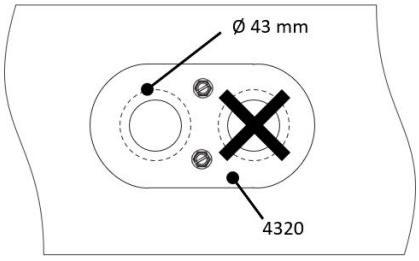

1. Percez **un** trou d'environ ø 43 mm pour le tuyau, comme illustré.
2. Installez le kit de plaque de recouvrement de passe-plancher (**4320**).

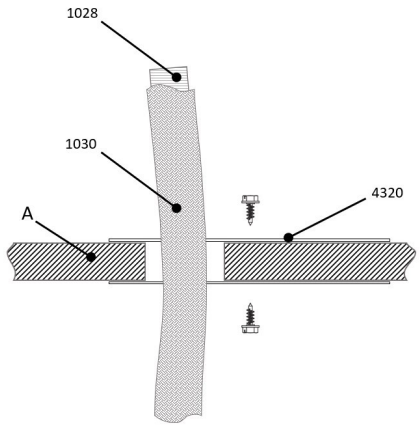

A Structure du plancher du véhicule

3. Isolez le tuyau d'échappement (**1028**) avec la gaine en fibre de verre (**1030**).

Si la structure du plancher du véhicule à l'emplacement du tuyau d'échappement ne résiste pas à la chaleur, retirez une partie de l'isolant et remplacez-la par un matériau résistant à la chaleur.

Fixation sous le véhicule

Il existe de nombreuses façons de fixer le tuyau d'échappement à la structure inférieure du véhicule. Le kit d'installation sous châssis de base (**4321**) permet de fixer le support d'échappement sur la plupart des véhicules. Le kit d'installation pour véhicules est vendu séparément.

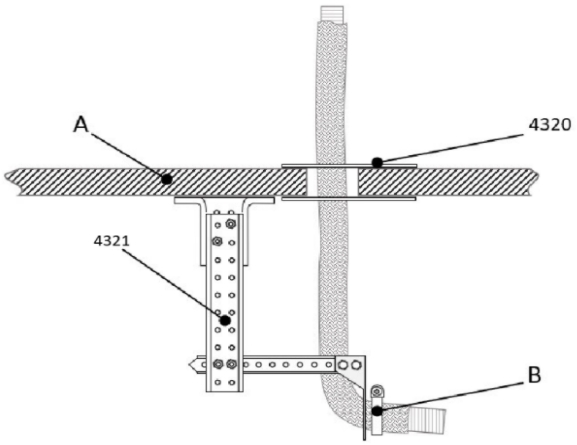

A Structure du plancher du véhicule
B Collier de serrage 20-32 mm

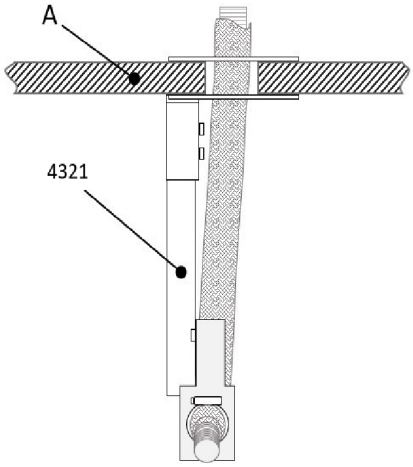

A Structure du plancher du véhicule

Raccordement d'échappement - Raccordement d'échappement 1200D

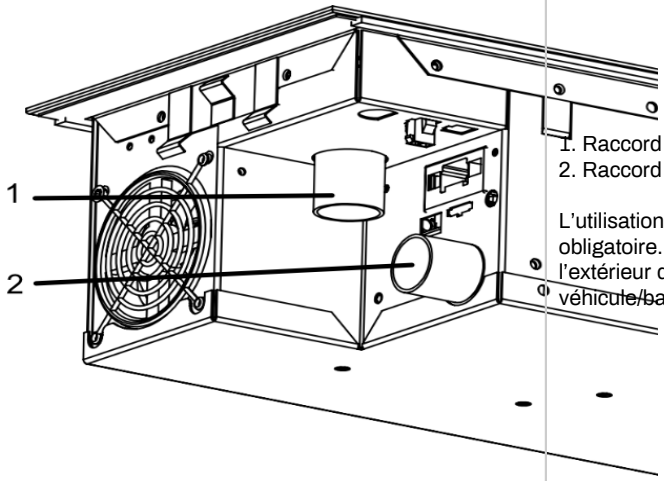

1. Raccord du tuyau d’échappement
2. Raccord d’admission d’air de combustion

L’utilisation du raccord d’admission d’air de combustion n’est pas obligatoire. Il peut servir si l’air de combustion doit être prélevé à l’extérieur du véhicule/bateau/chalet. Il est obligatoire si le véhicule/bateau/chalet est étanche à l’air.

Raccordements d’échappement - Raccordements d’échappement

Passe-coque d’échappement

Les passe-coque d’échappement **1066** pour installation latérale, **5400** pour installation en poupe et le modèle obturable **2466** conviennent à un échappement simple. Les Passe-coque ø 28 mm s’adaptent au tuyau d’échappement **1028**. Toutes les Passe-coque d’échappement sont en acier inoxydable.

Les gaz d’échappement atteignent une température élevée ! Veillez à ce que le tuyau ne touche aucun matériau inflammable et vérifiez deux fois les raccords. La gaine isolante **1030** est disponible en accessoire.

Distances de sécurité

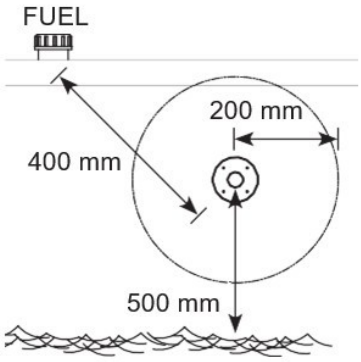

Emplacement (installation sur bateau)

L’air doit toujours circuler librement autour du passe-coque. Installez le passe-coque sur une surface plane.
Évitez les angles ou les renfoncements où la pression du vent peut perturber le fonctionnement de l’appareil.
La distance minimale entre le passe-coque et l’orifice de remplissage du réservoir de carburant est de 400 mm (16”).
La distance minimale entre le passe-coque latéral et la surface de l’eau est de 500 mm (20”). Sur les voiliers en particulier, le passe-coque ne doit jamais être immergé.
Il est recommandé de placer le passe-coque sur le flanc, le plus en arrière possible, ou directement dans le tableau arrière.

Ne placez jamais le passe-coque près des entrées d’air frais de la cabine. Assurez-vous que les gaz d’échappement ne peuvent jamais se mélanger à l’air frais aspiré.

Col de cygne

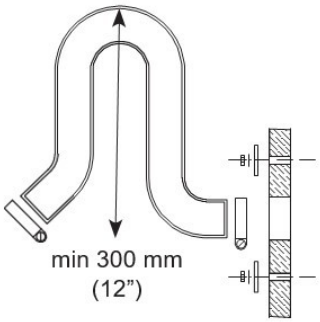

Installation (installation sur bateau)

Lors de la préparation de la découpe pour le passe-coque, il est conseillé d'utiliser le passe-coque comme gabarit, en particulier si elle est circulaire.
Si nécessaire, rendez la découpe étanche avec du silicone en plus du joint de le passe-coque. **Attention ! N'utilisez pas de silicone sur un bateau en bois**.
Le passe-coque latéral doit toujours être équipée d'un col de cygne. Le col de cygne empêche efficacement les projections d'eau d'atteindre l'appareil. Le point le plus haut du col de cygne doit toujours se trouver au-dessus de la surface de l'eau.
L'appareil s'éteint si le passe-coque d'échappement est immergé.



Autres points à noter (installation sur bateau)

Les gaz d'échappement sont chauds. Veillez toujours à ce qu'aucun élément sensible à la chaleur ne se trouve à moins de 200 mm (8") de la zone d'action des gaz d'échappement (par ex. cordages, pare-battages ou coque d'un autre bateau).
Touts les passe-coque élèvent la température de leur environnement.
Un pont en bois, en particulier, peut se dessécher sous l'effet de la chaleur. N'oubliez pas que la surface de le passe-coque est chaude pendant l'utilisation.
Un tuyau d'échappement de plus de 2 mètres (7') doit être équipé d'un purgeur de condensats **602293** (eau de condensation) placé au point le plus bas du tuyau.
Le tuyau d'échappement doit être en acier inoxydable. Si nécessaire, rendez étanches les raccords entre le tuyau d'échappement et le passe-coque avec du silicone résistant à la chaleur.
Si le passe-coque est installé en poupe ou dans une autre position inclinée, assurez-vous que l'eau ne peut pas obstruer l'échappement.
Sur un bateau à coque métallique, assurez-vous que l'appareil, le passe-coque d'échappement, le raccord de carburant, le panneau de commande et toutes les autres pièces sont isolés de la coque.

Raccordements d'échappement - Passe-coque latéral 1066

Passe-coque latéral 1066

Le passe-coque latéral s'installe sur le flanc du bateau ou dans le tableau arrière. Sur les voiliers, il est recommandé de l'installer dans le tableau arrière. L'installation nécessite toujours un col de cygne. Réalisez les découpes nécessaires et appliquez un produit d'étanchéité adapté des deux côtés du joint et dans les trous de vis. Le raccord sera ainsi étanche.



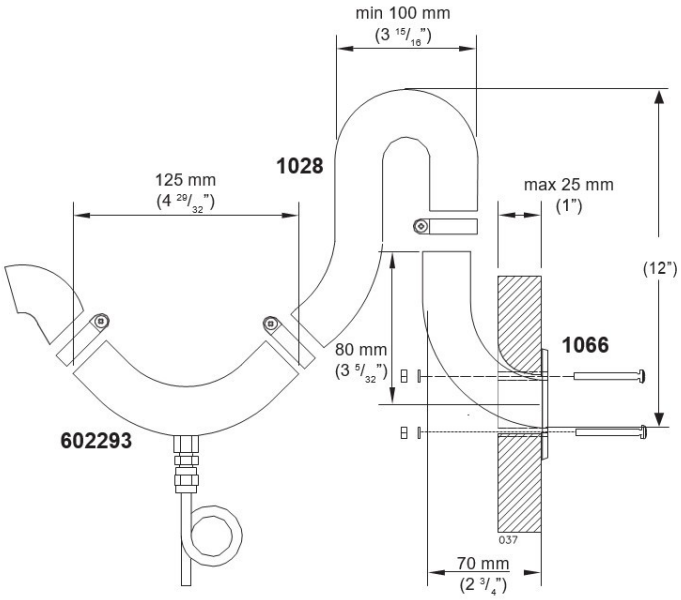

Passe-coque latéral 1066 installé. La découpe d'installation est de ø 35 mm et les trous de vis de 4 x ø 5 mm.

Le tuyau d'échappement devient extrêmement chaud. Veillez à ce qu'il ne touche aucun matériau sensible et fixez solidement toutes les passe-coques. Le tuyau d'échappement peut être équipé d'une isolation spéciale, réf. 1030. Pour les fours 76D, 77D et 79D, utilisez les réf. 1031 et 1051 en raison de températures d'échappement plus élevées.

Raccordements d'échappement - Passe-coque de poupe 5400

Cette passe-coque d'échappement est destinée aux tableaux arrière inversés et a été conçue spécialement pour la poupe des voiliers.

Suivez les instructions générales relatives aux passe-coque d'échappement.



Instructions d'installation détaillées pour un tuyau d'échappement simple de ø 28 mm

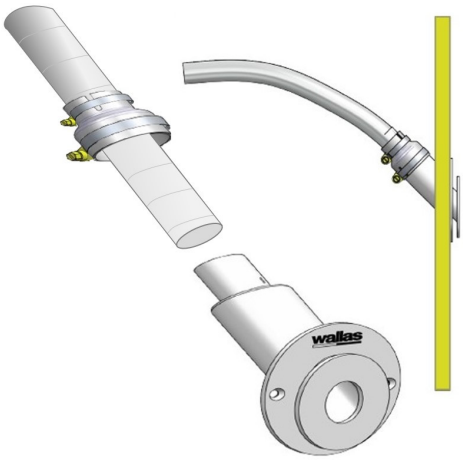

Un adaptateur 28/45 mm (602307) doit être installé à l'aide du collier de serrage (32-50 mm). Le tuyau d'échappement est fixé au passe-coque de poupe avec le petit collier de serrage (20-32 mm).

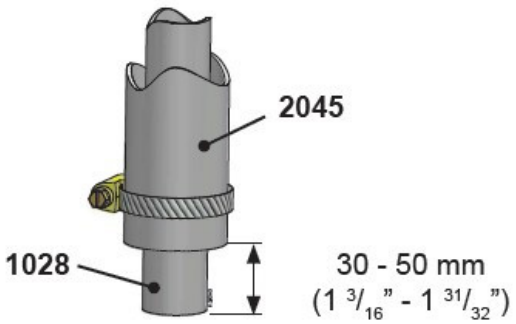

Différence de longueur des tuyaux en installation coaxiale

Le tuyau d'échappement 1028 doit être 30 à 50 mm (1 3/16" - 1 31/32") plus long que le tuyau d'admission 2045. Le tuyau d'échappement reste ainsi mieux maintenu dans le passe-coque. La valeur dépend de la longueur totale de la tuyauterie.

Instructions d'installation détaillées pour un tuyau d'échappement coaxial de ø 45 mm

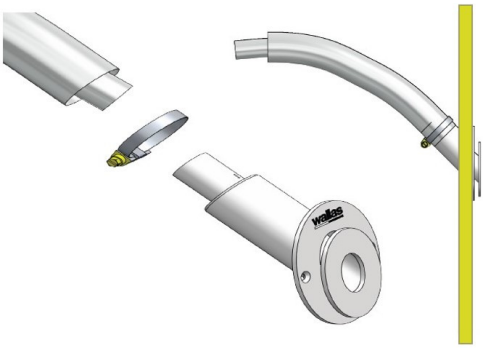

Le grand collier de serrage (32-50 mm) sert à fixer la tuyauterie coaxiale. Fixez d'abord la tuyauterie au passe-coque de poupe, puis à l'unité. L'installation en sera facilitée.

Contenu de l'emballage 5400		
1 pce	Passe-coque de poupe, 28/45 mm **5400**	
1 pce	Adaptateur 28/45 mm **602307**	
1 pce	Sachet d'accessoires **17741**	
	Vis de fixation 5 x 30 mm 731154	2 pces
	Collier de serrage 20 - 32 mm 732110	1 pce
	Collier de serrage 32 - 50 mm 732111	1 pce
	Joint 604634	1 pce

Raccordements d'échappement - Cheminée obturable 2466

Cheminée obturable 2466

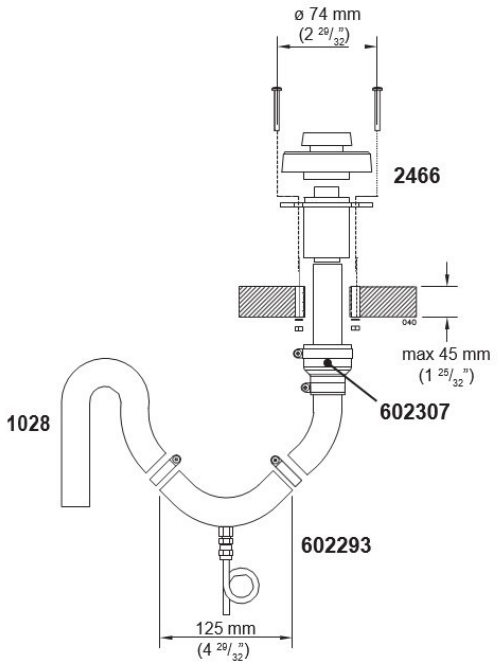

Pour l'installation et l'entretien du joint, le capuchon de la cheminée obturable doit être démonté en appuyant, par exemple avec un tournevis, sur le ressort indiqué par la flèche. Veillez à ce que le tournevis ne glisse pas, car le ressort est très raide. Tenez le capuchon de l'autre main en appuyant sur le ressort. Lorsque le ressort est enfoncé, retirez délicatement le capuchon du cadre. Lors du remontage de la cheminée, veillez à respecter l'ordre des pièces. Assurez-vous également que le ressort entre dans le bon trou du capuchon. Sinon, la cheminée ne pourra pas être fermée.

Installation de cheminée obturable 2466. La découpe d'installation est de ø 50 mm (2") et les trous de vis de 4 x ø 6 mm.

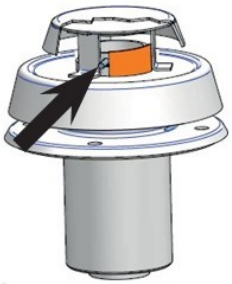

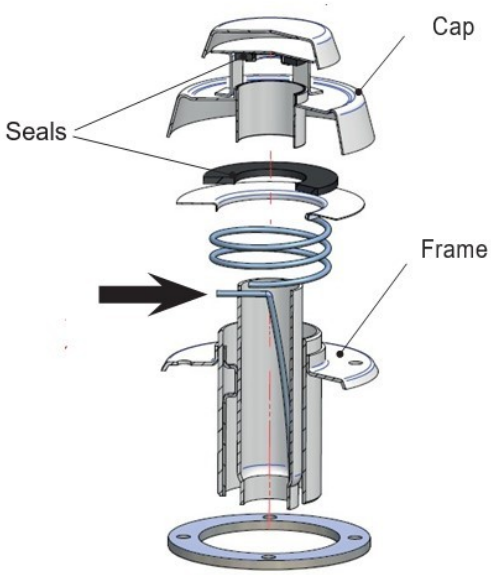

Entretien

Pour éviter le durcissement des joints, lubrifiez-les chaque année avec de la graisse résistante à la chaleur.

Vérifiez que la cheminée obturable est ouverte avant de démarrer l'appareil.

Raccordements d'échappement - Purgeur de condensats 602293

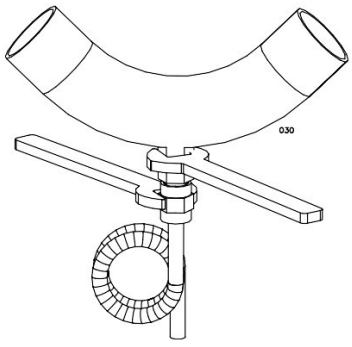

Il est recommandé d'utiliser un purgeur de condensats avec les cheminées de pont et les tuyaux d'échappement (ø 28 mm) de plus de 2 mètres (7'). Il permet d'évacuer les projections d'eau et l'eau de condensation.

Si vous le souhaitez, un purgeur de condensats peut être installé sur le tuyau d'échappement (ø 28 mm) d'un passe-coque, mais il doit alors se trouver après le col de cygne.

Lors du lavage du bateau au nettoyeur haute pression, ne dirigez jamais le jet d'eau vers le passe-coque, car l'appareil pourrait être mouillé.

Raccordements d’échappement - Kit d’isolation 2461

Un kit d’isolation (**2461**) doit être utilisé pour isoler le passe-coque de la coque métallique du bateau. Le kit isole le passe-coque d’échappement et l’appareil l’un de l’autre. En cas de défaut, il empêche la circulation d’un courant entre la coque métallique et l’appareil, ce qui pourrait entraîner l’oxydation ou le dysfonctionnement de la carte électronique de l’appareil et l’endommager.

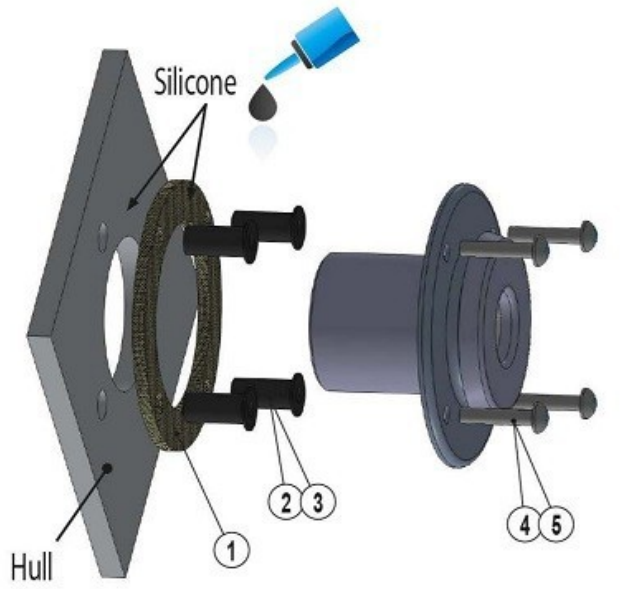

Le kit d’isolation 2461 comprend :

N° de pièce	Désignation	Quantité
1	Joint	2 pces
2,3	Écrou caoutchouc M5 x 0,8 x 39,8	4 pces
4,5	Vis M5 x 40 A2	4 pces
	Instructions d’installation	1 pce

Raccordements de carburant - Raccordements de carburant

Points à noter concernant les raccordements

La longueur standard du tuyau de carburant fourni est de 4 m (max. 8 m). Coupez le tuyau de carburant à la longueur adaptée à l’installation.

La hauteur d’aspiration de la pompe doit être inférieure à 2 m, de préférence de 0,5 à 1 m. Le circuit de carburant doit toujours comporter un filtre Wallas, en ligne ou dans le réservoir. Il ne doit jamais y avoir plus d’un filtre dans le circuit. Le filtre à carburant peut être installé près de l’appareil, près du réservoir ou à un autre endroit où il peut être facilement contrôlé et remplacé si nécessaire.

Les filtres et/ou séparateurs de carburant pour moteurs diesel ne sont pas homologués. Tous les raccords souples doivent être réalisés avec un tuyau en caoutchouc ou en silicone résistant au carburant. Lors d’une jonction avec des manchons en caoutchouc, les extrémités des tuyaux doivent se toucher bout à bout.

Les conduites de carburant autres que celles fournies par Wallas doivent être de petit diamètre (2-3 mm) et homologuées pour l’aspiration. Un tuyau de carburant en caoutchouc ordinaire n’est pas adapté à l’aspiration, car sa paroi intérieure est souple et peut s’écraser. Contactez votre revendeur/distributeur Wallas si vous envisagez d’utiliser des conduites non standard.

Exigences propres à chaque pays

Le tuyau de carburant standard est en plastique. Respectez les exigences de votre pays concernant le matériau du tuyau/de la conduite de carburant et du filtre. Le diamètre intérieur d’un tuyau de remplacement neuf doit être identique à celui du tuyau en plastique. Le tube en cuivre **300692** et les filtres métalliques **30016** sont disponibles en accessoires. Renseignez-vous auprès de votre distributeur sur les exigences locales.

Alimentation en carburant

Si la hauteur d’aspiration dépasse 2 m, le débit de carburant doit être vérifié et, si nécessaire, réglé.
Le débit de carburant doit également toujours être vérifié après le remplacement de pièces du circuit de carburant, comme la pompe ou la carte électronique. Les réglages du circuit de carburant sont propres à chaque appareil. Ils doivent être effectués uniquement par un atelier de service agréé.

Raccordement à un réservoir fixe

L'appareil Wallas doit disposer d'un raccordement dédié (non partagé) avec un filtre à carburant à l'extérieur du réservoir.

Raccordement à un réservoir séparé

Sur les réservoirs en plastique, on utilise des passages par le bouchon et des filtres frittés intégrés au réservoir. Le réservoir de carburant doit être solidement fixé. Il doit être placé près de l'axe de la quille.

!	**Les raccords de carburant doivent être serrés fermement afin que l'air ne puisse pas pénétrer dans le tuyau. Vérifiez toujours la propreté des surfaces de raccordement avant le serrage. Les prises d'air dans le circuit de carburant entraînent des dysfonctionnements de l'appareil.**

Raccordements de carburant - Raccord de réservoir fixe 30011

Instructions d'installation du raccord de réservoir 30011

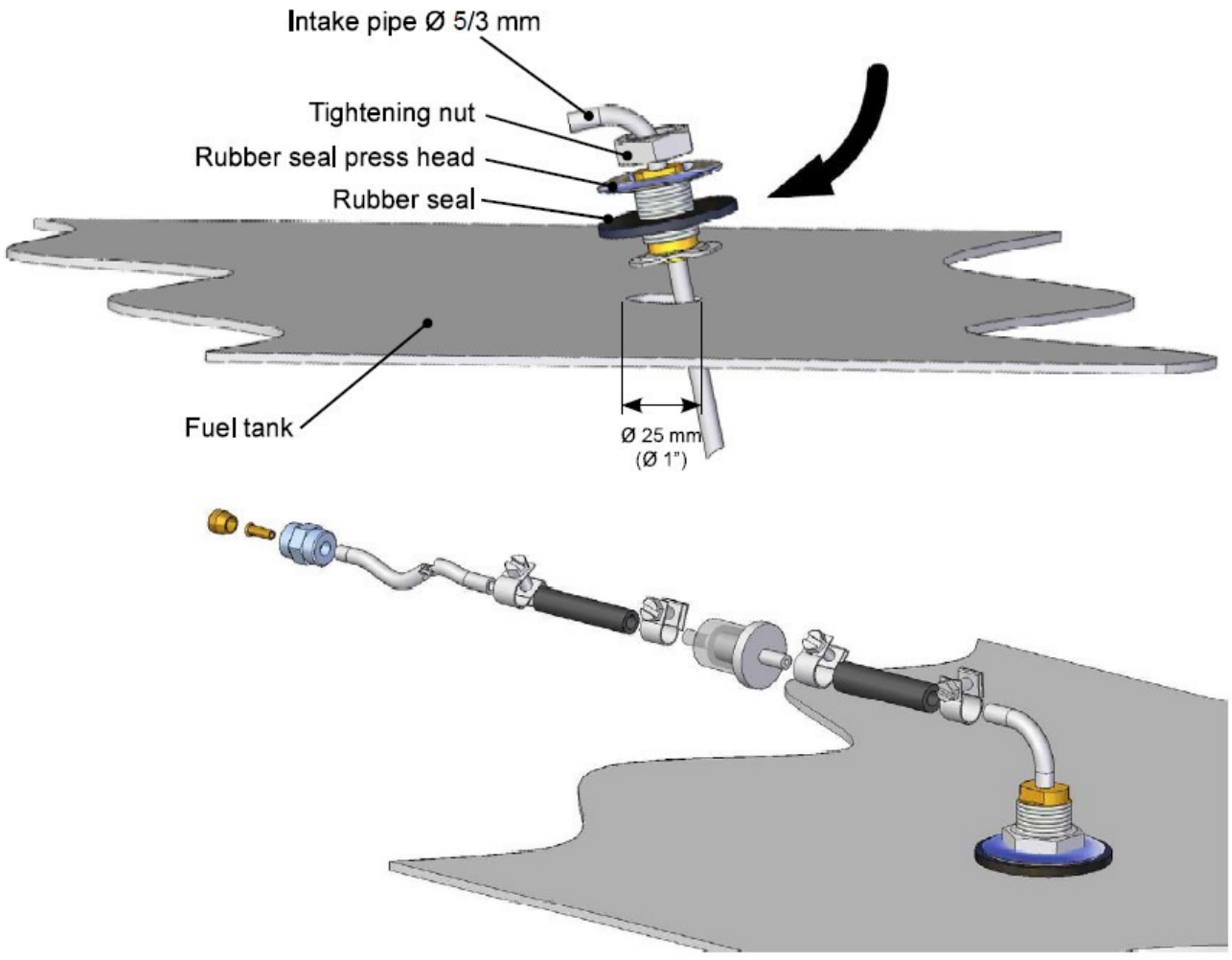

1. Percez un trou de Ø 25 mm (1") sur le dessus du réservoir de carburant. Choisissez l'emplacement du trou de sorte que, lorsque le réservoir est incliné, l'extrémité du plongeur de carburant reste dans le carburant même si le réservoir n'est pas plein. Si l'extrémité du le plongeur de carburant n'atteint pas le carburant, de l'air entrera rapidement dans le circuit, ce qui peut provoquer un dysfonctionnement.
2. Coupez le plongeur de carburant de carburant (Ø 3,2/0,8 mm) à la longueur appropriée. L'extrémité du tube ne doit pas toucher le fond du réservoir afin de tenir l'eau et les sédiments à l'écart du circuit. Il est recommandé de couper le tube suffisamment court pour que le la plongeur de carburant du moteur se trouve plus bas. Ainsi, l'appareil ne peut pas vider le réservoir.
3. Introduisez le plongeur de carburant par son extrémité droite, inclinez les deux « oreilles » situées à la base du fût fileté à l'intérieur du trou, puis redressez le fût fileté à la verticale de sorte que les oreilles s'accrochent sous la paroi supérieure du réservoir. Glissez avec précaution la rondelle en caoutchouc sur l'extrémité coudée du tube et sur le fût fileté, puis la rondelle métallique et l'écrou. Vissez l'écrou sur le fût fileté et serrez-le pour rendre le raccord étanche contre le dessus du réservoir.

Si l'appareil utilise le réservoir principal du bateau, notez qu'il ne peut pas prélever le carburant sur la même conduite que le moteur du bateau.

Raccordements de carburant - Raccord de réservoir séparé 367200

Si le carburant est prélevé dans un réservoir séparé, un raccord de réservoir **367200** doit être installé.

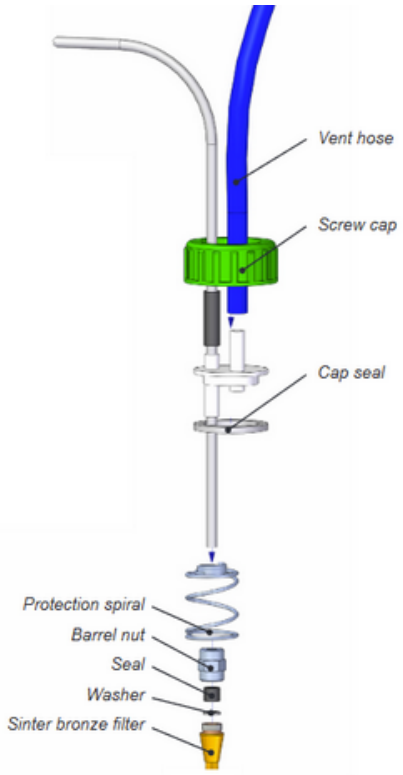

Réservoirs de carburant Wallas

Les réservoirs de carburant Wallas sont vendus en accessoires.

Volume	Longueur x hauteur x largeur	Code WALLAS
5 l	200 x 300 x 130 mm	2024
10 l	380 x 195 x 210 mm	2027
33 l	500 x 230 x 350 mm	4030
130 l	800 x 400 x 600 mm	4130

Raccordements de carburant - Électrovanne 30012

L'électrovanne **30012** (disponible en accessoire) empêche le réservoir de se vider en cas de défaillance du circuit de carburant. Le filtre à carburant doit être installé en amont de l'électrovanne.

Nos recommandations pour les configurations d'installation suivantes :

Configuration d'installation privilégiée (électrovanne 30012 non requise)	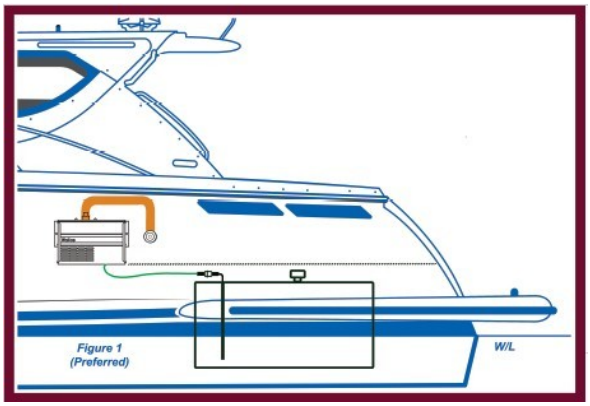
1. Le niveau de carburant se trouve sous le chauffage/réchaud. Voir figure 1. • Aucun accessoire particulier requis	
Électrovanne 30012 recommandée	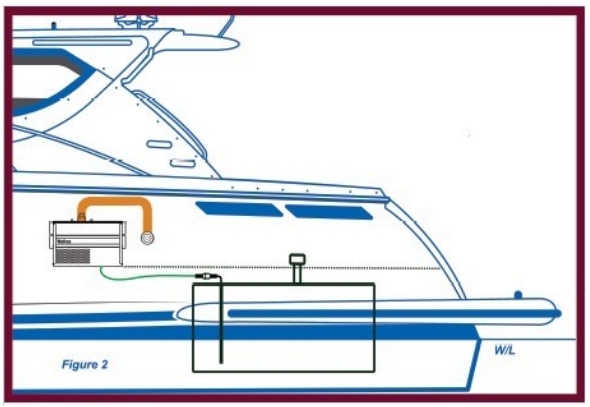
2. Le niveau de carburant peut temporairement dépasser le chauffage/réchaud (par ex. dans la goulotte de remplissage ou lorsque le bateau gîte). Voir figure 2. • Aucun accessoire particulier requis, mais l'électrovanne 30012 est recommandée.	
Configuration moins souhaitable (l'électrovanne 30012 doit être installée)	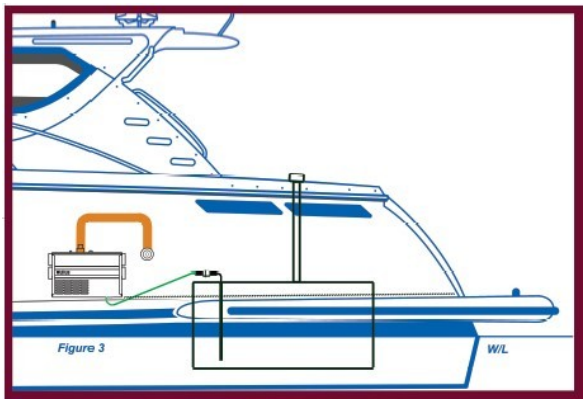
3. Le niveau de carburant se trouve au-dessus du chauffage/réchaud. Voir figure 3. • Configuration d'installation moins souhaitable • Risque de siphonnage • L'électrovanne **30012** doit être installée sur le tuyau de carburant, près du réservoir.	

!	**Si le niveau de carburant dans le réservoir se trouve au-dessus de l'appareil, une électrovanne 30012 doit être installée sur la conduite de carburant, immédiatement après le passe-coque du réservoir.**

Raccordements de carburant - Filtres externes 30015, 30016

Instructions de montage
Les filtres peuvent être installés sur un tuyau plastique de ø 5 ou ø 6 mm ou sur un tube métallique de 1/8". Assurez-vous que les conduites de carburant sont propres avant d'installer le filtre. Aucun débris ni impureté ne doit se trouver entre la pompe et le filtre, car ils obstrueraient la pompe. Le type de filtre doit être choisi en fonction des conditions d'utilisation et des exigences du pays.

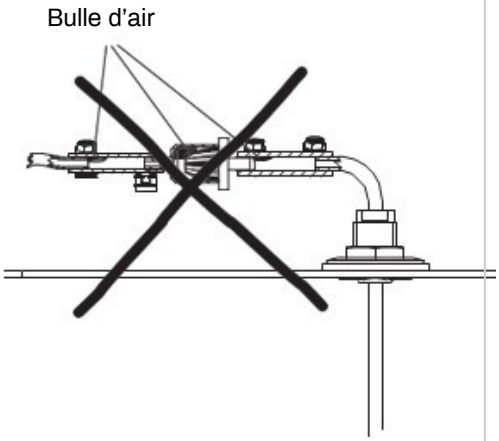

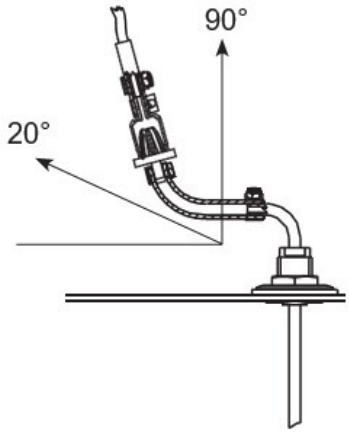

Filtre à carburant 30015

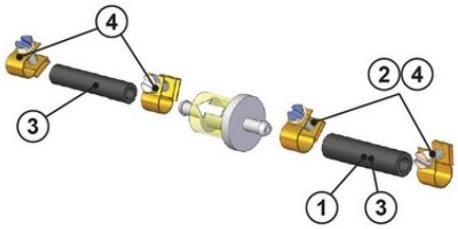

Le filtre est fourni avec l’appareil.

Le filtre peut être installé directement sur le raccord de réservoir **30011** à l’aide d’un tuyau en caoutchouc de ø 6 mm (1) et de colliers de 10 mm (2). Il peut aussi être installé entre deux tuyaux de carburant de ø 5 mm à l’aide d’un tuyau en caoutchouc de ø 5 mm (3) et de colliers de ø 8 mm (4).

Installez le filtre dans le sens de la flèche indiquée dessus.

Filtre à carburant 30016 (accessoire)



Ce filtre est utilisé dans les pays où un circuit de carburant métallique est obligatoire. L’installation se fait avec un tube métallique de 1/8".

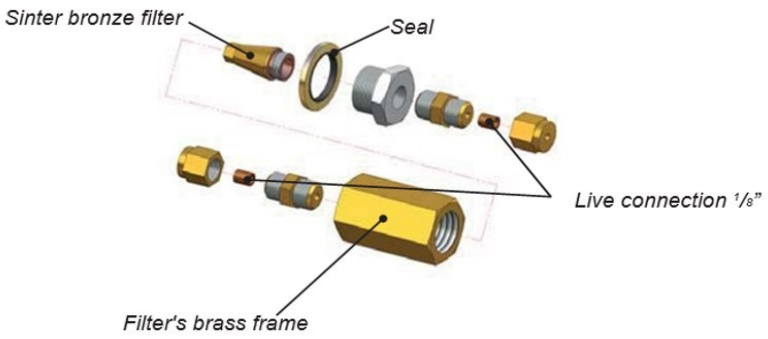

Raccordements de carburant - Raccord de réservoir 30018

Étanchéité du plongeur de carburant sur un réservoir fixe

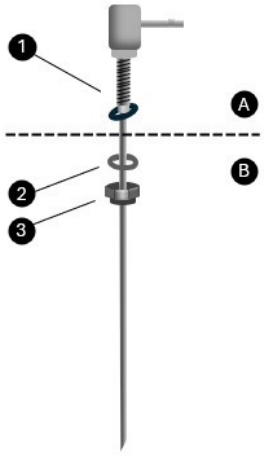

A. Pièces à installer à l'extérieur du réservoir
B. Pièces à installer à l'intérieur du réservoir

1. Joint torique
2. Rondelle
3. Écrou

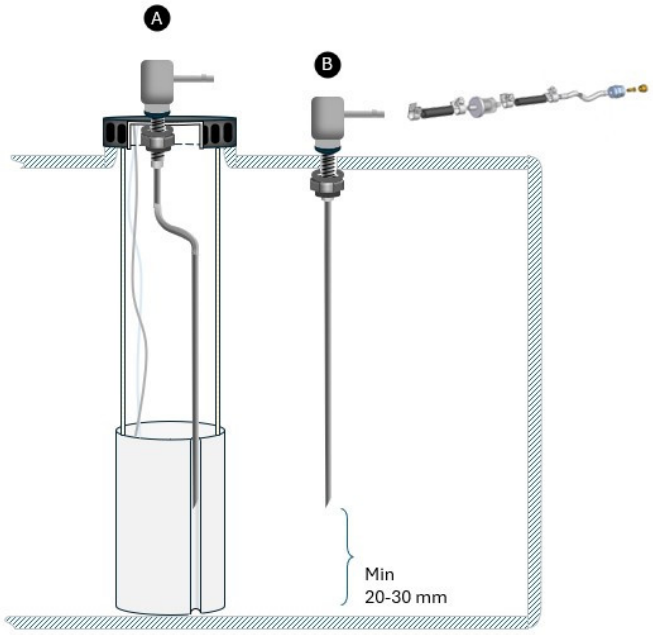

Instructions d'installation - choisissez l'option A ou B

1. Assurez-vous que le réservoir est suffisamment vide.
2. Trouvez sur le réservoir un endroit plat adapté, près de la trappe (B) ou du bouchon (A), où vous pourrez installer et serrer l'écrou de blocage et percer un trou de ø 6 mm.
3. Nettoyez l'endroit choisi de toute impureté.
4. Percez le trou.
5. Ébavurez l'intérieur et l'extérieur du trou.
6. Mesurez/ajustez le cintrage et la longueur du tube à l'extérieur du réservoir. La longueur adéquate du tube correspond à la hauteur du réservoir moins 20-30 mm. Si vous cintrez le tube (A), veillez à ne pas écraser sa section.
7. Coupez l'extrémité du tube en biais et ébavurez-la.
8. Introduisez le tube coupé et cintré dans le réservoir par le trou percé.
9. Enfilez une rondelle de 6 mm et l'écrou sur l'extrémité du tube et maintenez-les pour qu'ils ne tombent pas dans le réservoir.
10. Descendez le tube jusqu'au fond du réservoir afin de pouvoir serrer l'écrou.
11. Serrez l'écrou M6 et vérifiez que le plonguer de carburant est dans la bonne position.
12. Raccordez le tuyau de carburant de l'appareil au raccord de réservoir.

Raccordements de carburant - Choix du carburant

Lors du choix du type de carburant, tenez compte des limites de température propres à chaque carburant. Les valeurs limites indiquées ici sont données à titre indicatif. Vérifiez les limites de température réelles auprès de votre fournisseur de carburant local.

- Diesel HVO, gazole, qualité été : la température ne doit pas descendre en dessous de -5 °C.
- Diesel HVO, gazole, qualité hiver : la température ne doit pas descendre en dessous de -24 °C.
- Gazole, qualité grand froid (arctique) : la température ne doit pas descendre en dessous de -40 °C.

Si la température descend sous le seuil minimal, de la paraffine peut se former dans le carburant. Cela peut colmater le filtre à carburant et la pompe. Le colmatage ne se résorbe que si la température du carburant remonte nettement au-dessus de 0 °C.

Pour les additifs et la durée de conservation du carburant, renseignez-vous auprès de votre fournisseur de carburant.

Carburants recommandés

En tant que l'un des leaders des technologies de brûleurs à ultra-faibles émissions, Wallas s'engage en faveur d'une combustion propre.

Grâce à notre technologie de brûleur Green Boost à flux laminaire et à notre logiciel adaptatif, nos brûleurs présentent des émissions ultra-faibles, notamment des niveaux de CO_2 et de NOx exceptionnellement bas.
Tous les chauffages et réchauds diesel Wallas-Marin fonctionnent au gazole, aux diesels renouvelables (HVO 15940) ou au pétrole lampant

(kérosène).
Notamment :
les gazoles routiers et marins actuels (EN590), le diesel renouvelable (HVO 15940).

Nous déconseillons l'utilisation de carburants FAME (esters méthyliques d'acides gras).

Les esters méthyliques du biodiesel sont hygroscopiques. Cela signifie qu'ils peuvent absorber beaucoup plus d'humidité que le gazole d'origine pétrolière et la maintenir en suspension dans le carburant. Les carburants d'origine pétrolière absorbent beaucoup moins d'humidité et ont tendance à rejeter l'eau sous forme d'une couche distincte au fond des réservoirs. Lorsque l'eau contamine le gazole, elle crée des conditions favorables à la prolifération microbienne et peut entraîner la propagation de « diesel bug », de moisissures, de levures et de bactéries dans tout le carburant. Le FAME est biodégradable et constitue une source idéale de nutriments pour les microbes. Si la contamination n'est pas traitée, elle peut endommager le carburant de façon permanente.
Source : https://www.crownoil.co.uk/guides/fame-biodiesel-guide/

!	**Vérifiez les limites de température réelles du carburant utilisé auprès de votre fournisseur.**

Utilisation - Fonctionnement de l'appareil

Allumage

Le réchaud s'allume et chauffe automatiquement. Le réchaud démarre lorsque l'on appuie sur le bouton marche et que le voyant de démarrage est orange.

Un indicateur de combustion « flamme » s'allume lorsque la flamme du brûleur est allumée et que la combustion s'est stabilisée, environ cinq minutes après l'allumage. La procédure de démarrage dure au total environ 5 à 6 minutes.

Utilisation normale

La puissance se règle manuellement. Le réchaud s'allume en mode manuel.

Après l'allumage, la puissance peut être réglée de 1 à 6 (6 étant le maximum).

Il est recommandé d'utiliser la zone de cuisson 1 pour faire bouillir et cuire, et la zone de cuisson 2 pour mijoter.

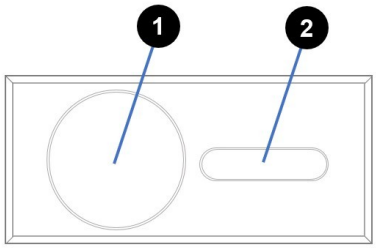

Arrêt

Pour arrêter le réchaud, appuyez sur le bouton Sélection du panneau de commande pendant plus de 2 secondes. Le processus d'arrêt comprend une période de refroidissement et il faut plus de 10 minutes avant que le voyant de chaleur ne s'éteigne. Pendant le refroidissement, le ventilateur du réchaud fonctionne.

Couvercle de soufflerie

En abaissant le couvercle de soufflerie en position horizontale, le réchaud fonctionne comme un chauffage de cabine. Le réglage de la chaleur s'effectue manuellement ou à l'aide du thermostat intégré au panneau de commande.

Nettoyage et entretien de la plaque de cuisson

Pour garder la plaque de cuisson en bon état, tant sur le plan esthétique que des performances, elle doit être nettoyée régulièrement, de préférence après chaque utilisation. Retirez d'abord les salissures visibles et les restes d'aliments avec une raclette de nettoyage. Déposez quelques gouttes de produit de nettoyage pour vitrocéramique sur la plaque et essuyez avec de l'essuie-tout. Essuyez ensuite la plaque avec un chiffon humide, puis séchez-la avec un autre chiffon. N'utilisez pas d'éponges ou de produits abrasifs. Évitez également les produits chimiques agressifs, tels que les sprays nettoyants pour four ou les détachants. Nettoyez immédiatement l'aluminium, le plastique, le sucre ou toute autre substance sucrée ayant fondu sur la plaque. Cela évite d'endommager la surface. Avant de cuisiner des aliments particulièrement sucrés, traitez la surface avec un produit protecteur. Cela évite les dommages éventuels en cas de débordement. Pour l'entretien des pièces

électroniques et mécaniques du réchaud, suivez les recommandations d'entretien générales des équipements Wallas.

Points à noter concernant l'utilisation de la plaque de cuisson

Utilisez uniquement des récipients à fond lisse afin de ne pas endommager la plaque de cuisson. Si vous utilisez la plaque froide pour d'autres tâches, veillez à bien l'essuyer ensuite. Même une petite miette, si elle est assez dure, peut rayer la surface lorsqu'on y pose une casserole. Ces petites rayures, dans une certaine mesure inévitables, n'affectent en rien la puissance de chauffe du réchaud.

Utilisez des casseroles et poêles à fond plat usiné de type sandwich, conçues pour les plaques vitrocéramiques. Les fonds en acier, en cuivre, émaillés et les récipients pour induction sont interdits. Ils peuvent endommager le réchaud et ne fonctionnent pas de manière optimale avec le réchaud Wallas.

Ne laissez pas une casserole ou une poêle vide sur la plaque de cuisson lorsque le réchaud est allumé. Cela peut endommager la casserole/poêle ou la plaque de cuisson.

Respectez les marquages

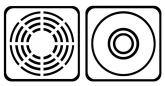

figurant sur les casseroles, cocottes et poêles.

Panneau de commande - Installation du panneau de commande

Le câble des panneaux de commande 3008 et 3009 peut être installé en apparent ou dissimulé derrière la paroi.

Montage en saillie, câble apparent	**Câble dissimulé derrière la paroi**
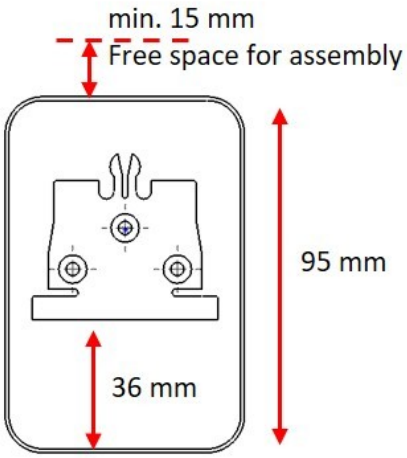	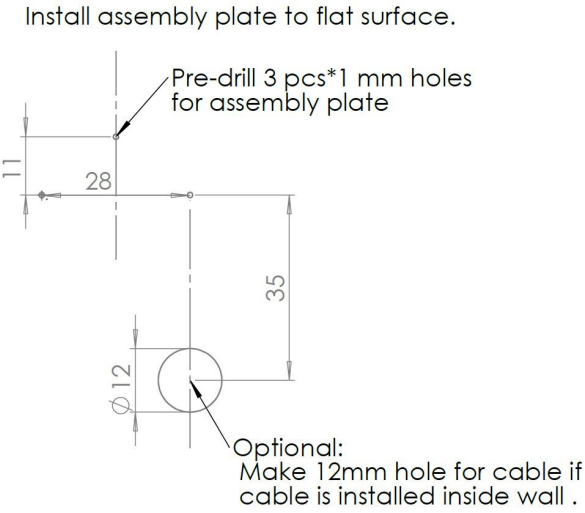
1) Présentez la plaque de montage et marquez l'emplacement des vis. Pré-percez des trous de 3*1 mm pour les vis. 2) Découpez l'ouverture pour le câble au bas du panneau. 3) Fixez la plaque de montage. 4) Glissez le panneau en place de haut en bas. 5) Retirez le film de protection de l'écran.	1) Présentez la plaque de montage et marquez l'emplacement des vis. Pré-percez des trous de 3*1 mm pour les vis. 2) Percez un trou de 12 mm pour le câble. Tracez et vérifiez l'emplacement du trou avant de percer : il ne doit pas être visible une fois le panneau monté. 3) Fixez la plaque de montage. 4) Glissez le panneau en place de haut en bas. 5) Retirez le film de protection de l'écran.

	**Branchement du câble**
	Lors du branchement du câble sur le panneau, veillez à ce que l'ergot de déverrouillage du connecteur soit positionné comme sur l'illustration. (Un léger « clic » se fait entendre lorsque le câble est branché.)
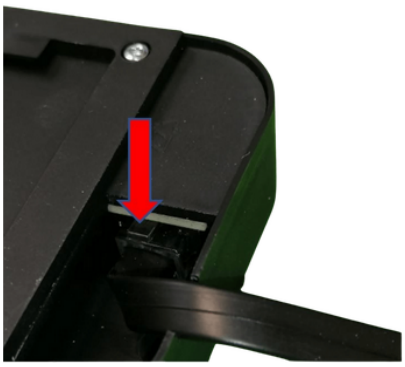	**Débranchement du câble**
	Appuyez sur le clip de déverrouillage du connecteur (indiqué sur l'illustration) avant de retirer le câble.

Panneau de commande - Fonctions de base du panneau de commande pour réchauds

Panneau de commande avancé

Avant d'utiliser le panneau de commande avancé, assurez-vous qu'il est correctement monté sur sa plaque de montage (voir les instructions de montage dans l'emballage) et raccordé à l'unité Wallas.

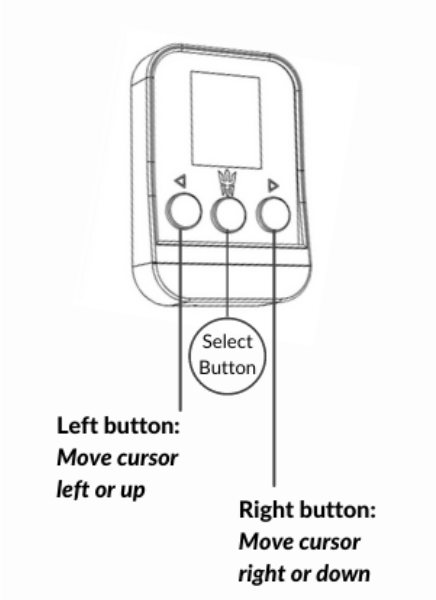

Remarque : la procédure de démarrage de l'unité Wallas dure environ 5 à 8 minutes.

Légende du panneau numérique

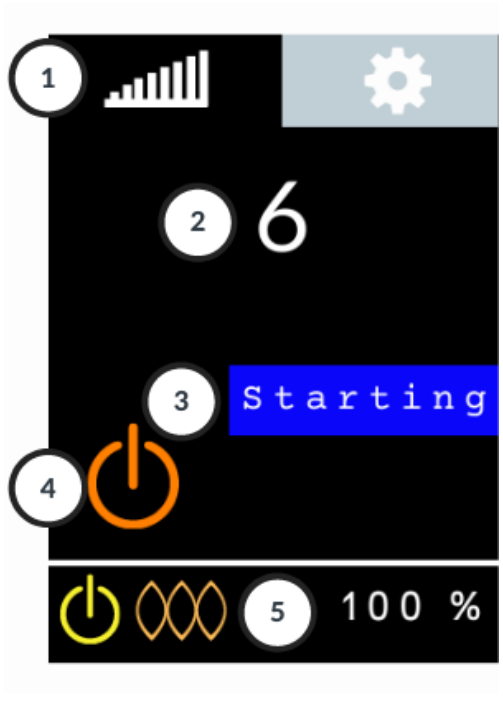

1 Barre de menu principal

2 Niveau de puissance 1 - 6

3 État du réchaud

4 Icône Marche/Arrêt (icône blanche : arrêt, icône orange : marche)

5 Barre d'informations : Marche/Arrêt, Combustion, Info, Verrouillage, Puissance du réchaud %

Démarrage de l'appareil en mode de commande manuel

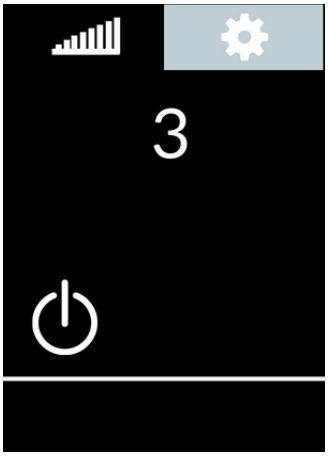	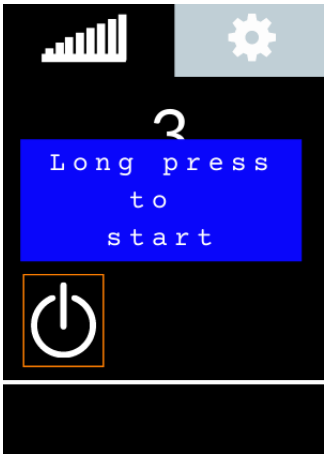	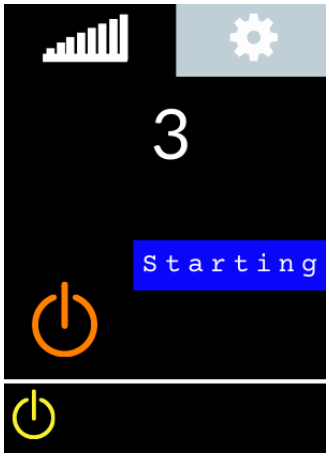	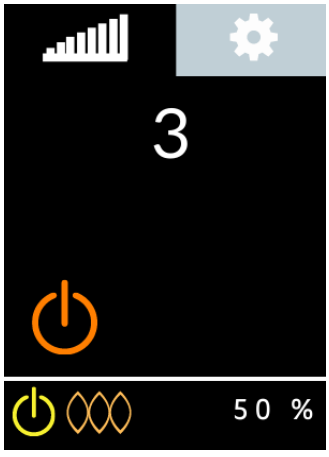
Écran d'accueil	Pour démarrer, utilisez les **boutons fléchés** (gauche ou droite) pour déplacer le carré de sélection orange sur l'**icône Marche/Arrêt** blanche et appuyez sur le **bouton Sélection**. Confirmez en maintenant le **bouton Sélection** enfoncé pendant 3 secondes (fonction de sécurité). L'icône blanche devient orange.	*Starting* s'affiche à l'écran. Le voyant de combustion orange clair s'allume lorsque la flamme du brûleur est allumée et que la combustion s'est stabilisée (en 5 min environ). Le réchaud est pleinement opérationnel environ 10 min plus tard.	Déplacez le carré de sélection sur le niveau de puissance et appuyez sur le **bouton Sélection**. Utilisez les **boutons fléchés** pour régler le niveau de puissance souhaité (1-6).

Réglage du niveau de puissance

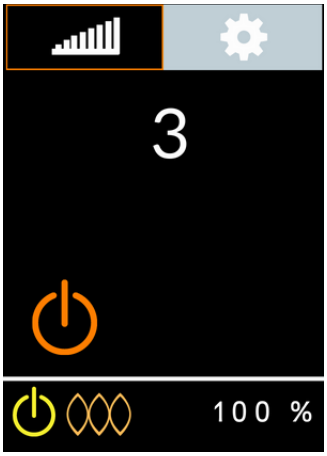	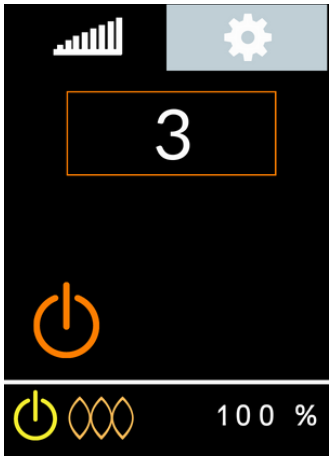	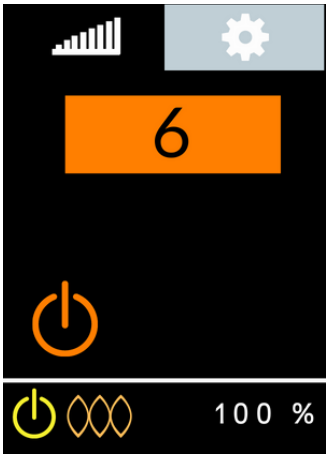	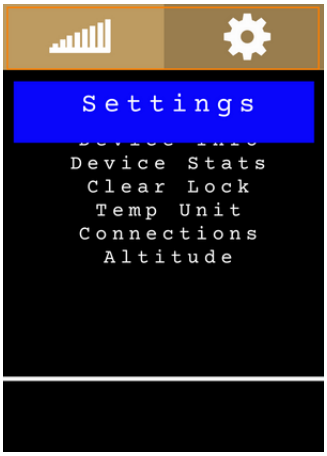
Utilisez les **boutons fléchés** (gauche ou droite) pour déplacer le carré de sélection orange sur la **barre de menu principal**. Appuyez sur le **bouton Sélection** pour activer la **barre de menu principal.** Utilisez les **boutons fléchés** pour choisir le **mode manuel** et appuyez sur le **bouton Sélection** pour valider.	Utilisez les **boutons fléchés** (gauche ou droite) pour déplacer le carré de sélection orange sur le **niveau de puissance** et appuyez sur le **bouton Sélection**.	Appuyez sur les **boutons fléchés** (gauche ou droite) pour régler le niveau de puissance souhaité. - niveaux de puissance 1-6 (6 étant le maximum)	Paramètres - familiarisez-vous avec les fonctions du panneau de commande - voir la section Paramètres

Arrêt			
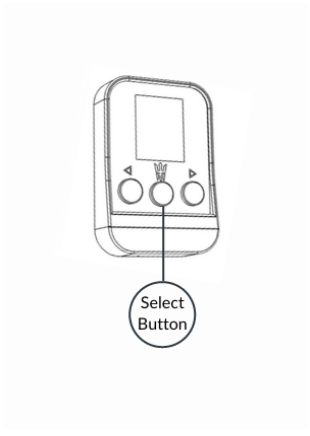	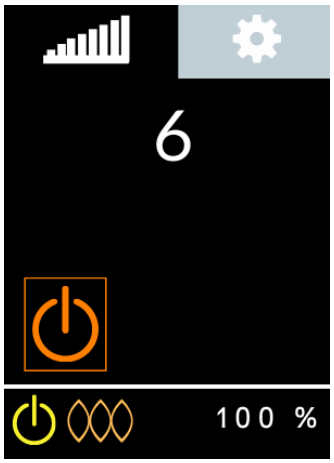	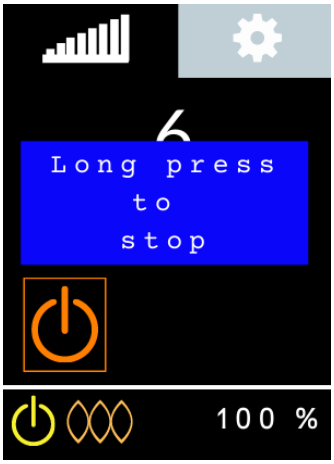	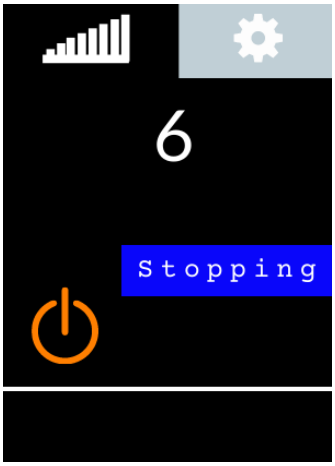

Option 1 Arrêt rapide : maintenez le **bouton Sélection** enfoncé pendant plus de 4 secondes. *Stopping* s'affiche et le voyant de l'icône Marche devient blanc, indiquant que l'unité est arrêtée.	**Option 2** Vous pouvez aussi utiliser les **boutons fléchés** pour déplacer le carré de sélection sur l'**icône Marche/Arrêt** et appuyer sur le **bouton Sélection**.	Maintenez le **bouton Sélection** enfoncé pendant plus de 2 secondes.	*Stopping* s'affiche et le voyant de l'icône Marche devient blanc, indiquant que l'unité est arrêtée.

Attention ! La procédure de refroidissement dure plusieurs minutes avant que le réchaud puisse être redémarré (l'appui long est une mesure de sécurité).

Paramètres			
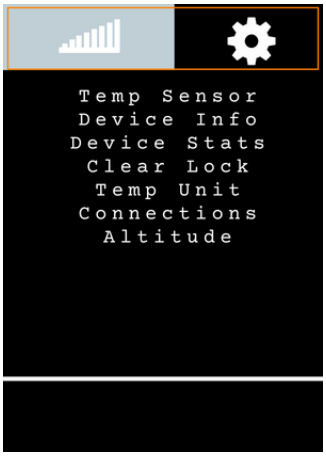	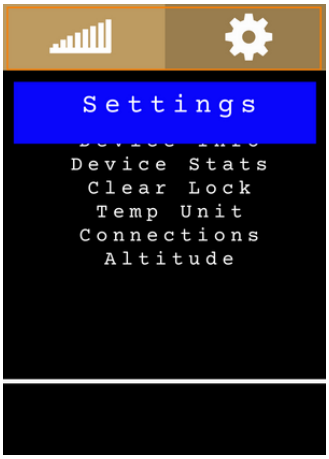	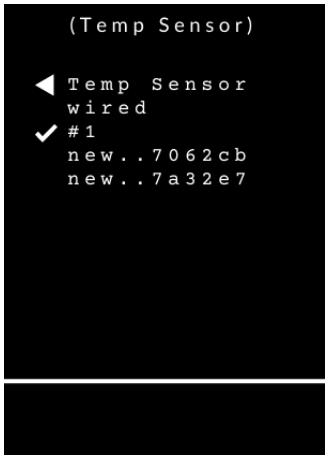	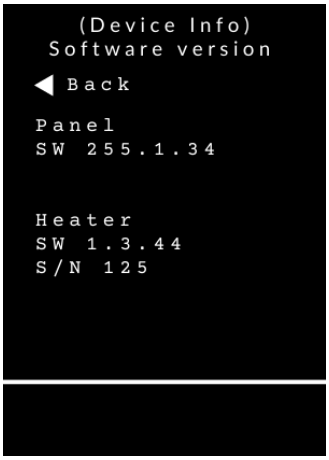
Déplacez le carré de sélection sur la **barre de menu principal** et appuyez sur le **bouton Sélection**. Utilisez les **boutons fléchés** pour choisir **Settings**. Appuyez sur le **bouton Sélection**.	Utilisez les **boutons fléchés** pour déplacer le carré de sélection vers le bas et appuyez sur le **bouton** **Sélection** pour choisir.	**Temp Sensor** Attention ! La sélection de la sonde de température ne s'applique pas aux réchauds. La sélection doit être « Wired » (filaire).	**Device Info** - Versions logicielles du panneau de commande et du **réchaud** (nécessaires pour le service client/l'assistance technique) - Numéro de série de l'appareil (nécessaire pour le service client/l'assistance technique)

Paramètres

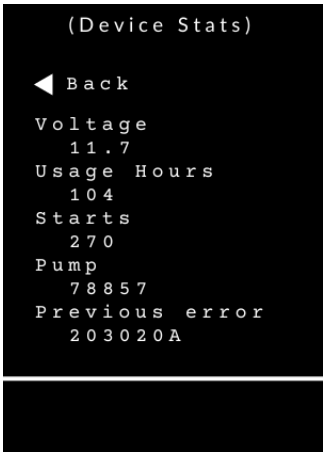	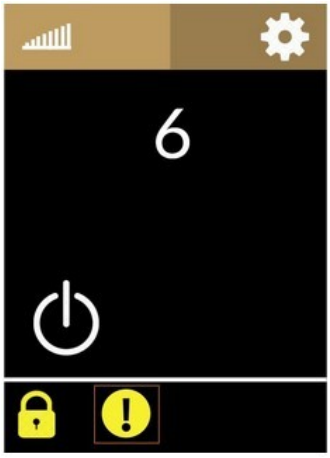		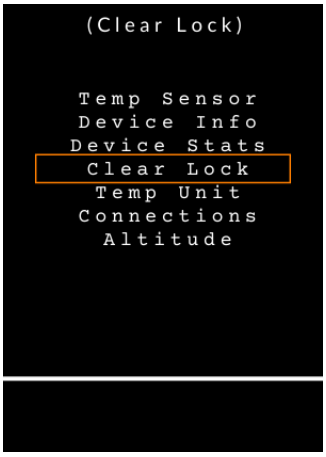
Device Stats - Vérifiez que la tension est suffisante pour démarrer l'unité (au moins 11 V) - Vérifiez les heures de fonctionnement (les unités doivent être entretenues toutes les 2000 heures/3 ans) - Nombre de démarrages - Cycles de pompe depuis la mise en service - Dernier code d'erreur	Si une **icône de verrouillage** s'affiche, l'appareil s'est verrouillé par sécurité. L'unité se verrouille aussi après 3 démarrages infructueux. Déplacez le carré de sélection sur l'**icône Point d'exclamation** et appuyez sur le **bouton Sélection**. Une page d'erreur s'affiche.	Si l'appareil s'est verrouillé, une défaillance a pu se produire ; elle doit être identifiée et résolue avant toute nouvelle utilisation. La page d'erreur affiche une liste de contrôle et un site web pour plus d'informations. Si vous avez besoin d'aide, faites appel à un professionnel.	Pour lever le verrouillage, déplacez le carré de sélection sur la **barre de menu principal** et appuyez sur le **bouton Sélection**, choisissez **Settings** et appuyez sur le **bouton Sélection**. Choisissez **Clear Lock** dans le menu Paramètres et appuyez sur le **bouton Sélection**.

Paramètres			
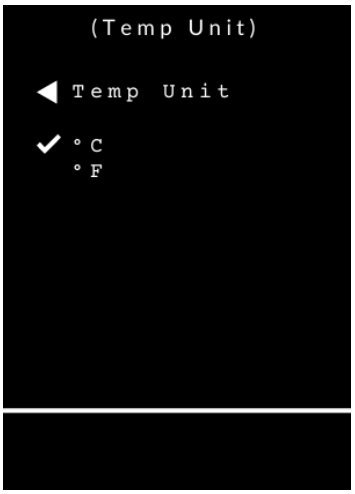	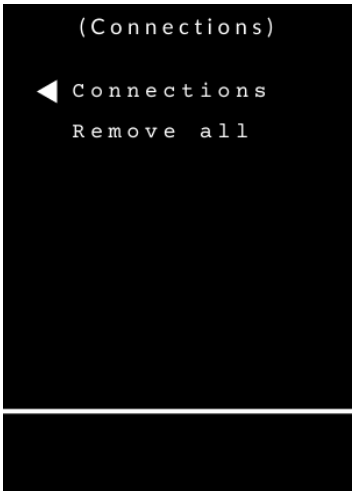	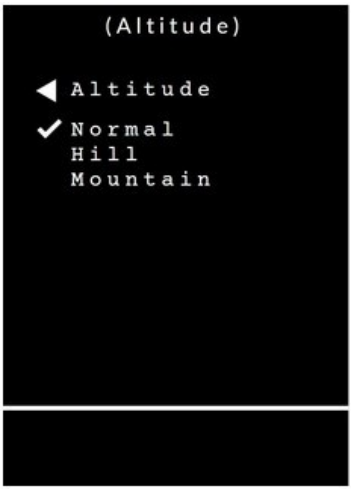	
Temp Unit - choix de l'unité de température Celsius / Fahrenheit. Non utilisé sur les réchauds.	Connections L'utilisation du réchaud avec l'application mobile n'est pas autorisée pour des raisons de sécurité. - supprimer tous les téléphones mobiles appairés.	Réglage de la combustion en altitude. Le fonctionnement du réchaud peut être optimisé selon l'altitude.	

Panneau de commande - Connexion à l’application Remote (réchaud)

Connexion locale

Le panneau de commande avancé peut être connecté à l’application mobile via une connexion locale. Téléchargez d’abord l’application « Wallas Remote » sur votre appareil mobile depuis votre magasin d’applications. Attention ! Pour des raisons de sécurité, le réchaud ne peut pas être démarré ni utilisé à distance via l’application mobile. L’application Wallas Remote ne peut servir qu’aux mises à jour logicielles.

Appairage de l’application avec le réchaud/panneau de commande

Appareil mobile	Panneau de commande avancé	Appareil mobile	Panneau de commande avancé
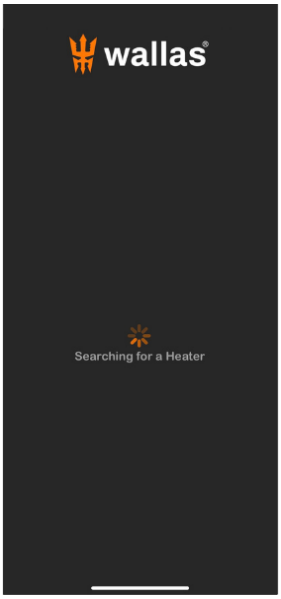	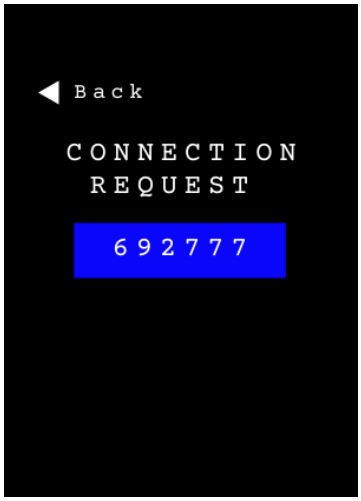	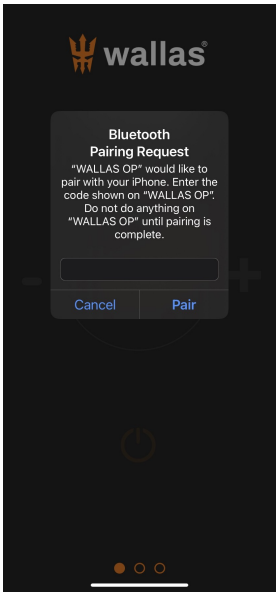	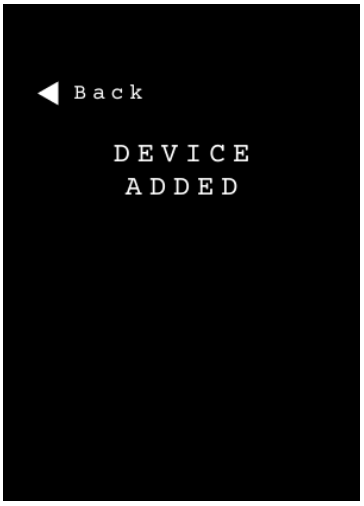
Activez la connexion sans fil courte portée de votre appareil mobile pour l’appairage. À la première ouverture, l’application recherche un appareil Wallas à proximité.	Lorsqu’un appareil est détecté, un code PIN s’affiche sur l’écran du panneau de commande avancé.	Saisissez le code PIN dans l’application et appuyez sur **Pair** pour continuer. **Remarque !** Sur certains modèles de téléphone, la demande d’appairage s’ouvre dans une fenêtre d’information en arrière-plan.	Une fois l’appairage réussi, il est confirmé sur le panneau de commande par *Device Added*.

Panneau de commande avancé	Panneau de commande avancé	Panneau de commande avancé	Panneau de commande avancé
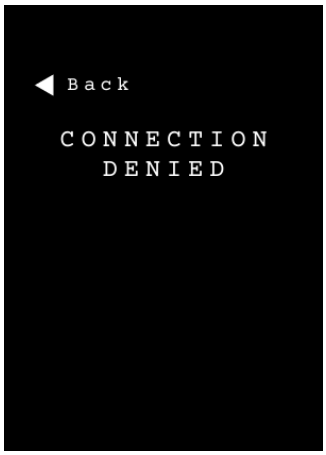	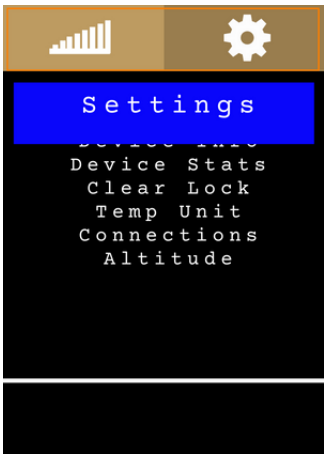		
Si la connexion a échoué, *Connection Denied* s'affiche sur le panneau de commande.	Utilisez les boutons fléchés pour aller sur la **barre de menu principal** et appuyez sur le **bouton Sélection**. Allez dans **Settings** et appuyez sur le **bouton Sélection**.	Choisissez **Connections** et appuyez sur le **bouton Sélection**. Sélectionnez **Remove All** et appuyez sur le **bouton Sélection**.	Fermez l'application, rouvrez-la et recommencez la procédure d'appairage.

Appareil mobile	Appareil mobile	Appareil mobile	Appareil mobile
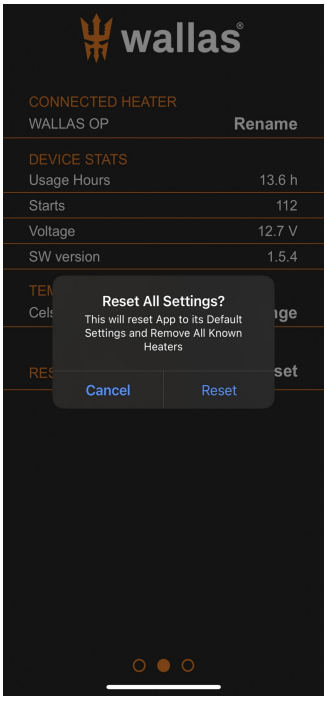	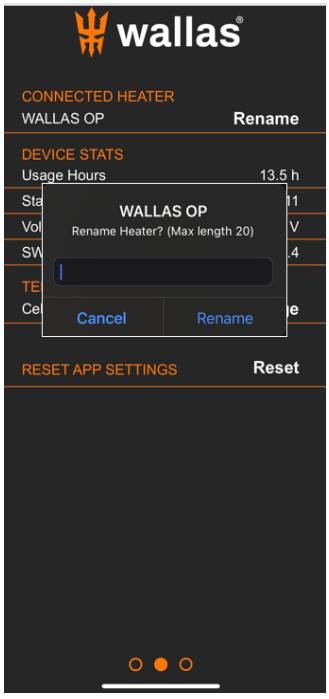	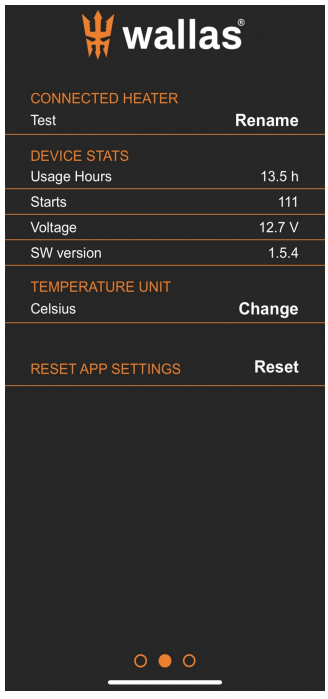	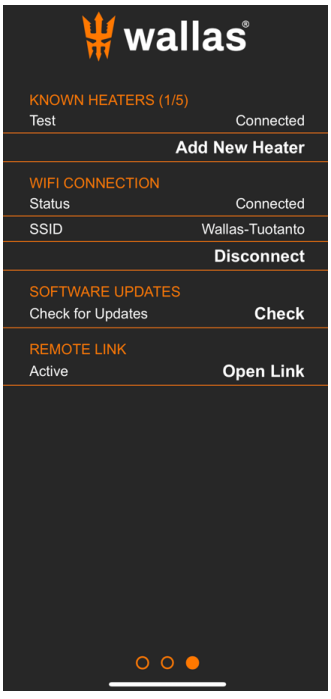

Faites glisser l'écran jusqu'à la **2e page.** Les réglages par défaut peuvent être restaurés en appuyant sur Reset puis en répondant Reset à la question qui s'affiche.	Lors de la première connexion, l'appareil est nommé Wallas OP. Chaque appareil/connexion peut être renommé (20 caractères max.).	L'utilisateur peut ajouter un nouvel appareil et répéter la procédure d'appairage avec le nouveau chauffage.	Faites glisser l'écran jusqu'à la **3e page.** L'application gère jusqu'à 5 connexions d'unités différentes. Il est également possible d'appairer la même unité avec un autre appareil mobile, mais un seul utilisateur actif (connexion active) est possible à la fois.

Connexion WiFi

Le panneau de commande 3009 peut être connecté à Internet via une connexion WiFi.

La connexion WiFi se configure via l'application Wallas Remote. (Une connexion locale entre l'application et le panneau de commande doit être établie avant la configuration.)

Lors de la première sélection de Connect, l'application demande le SSID et le mot de passe. L'application transmet ces informations au panneau de commande.

ATTENTION ! Les réseaux WiFi « ouverts » ou « sans mot de passe » ne fonctionnent pas avec le système Wallas.

ATTENTION ! Si vous vendez ou donnez votre chauffage, vous devez effacer les paramètres WiFi (SSID = « vide », mot de passe = « vide ») et supprimer l'application Wallas de votre appareil.

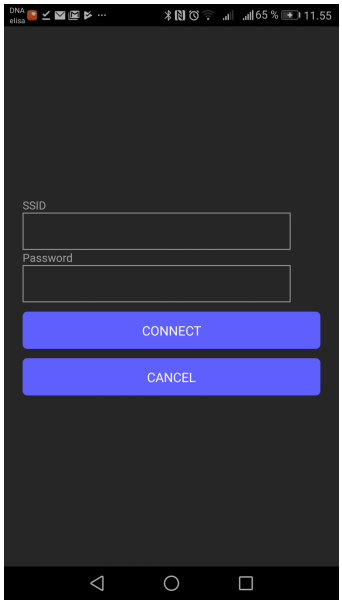	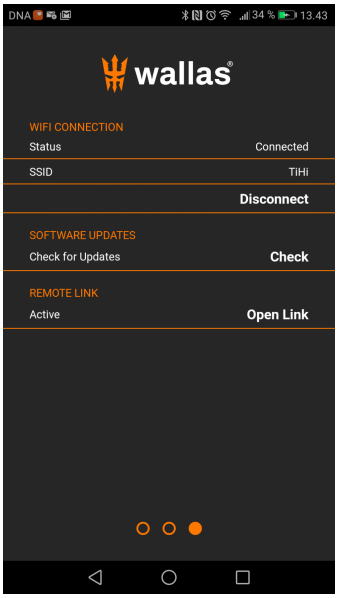	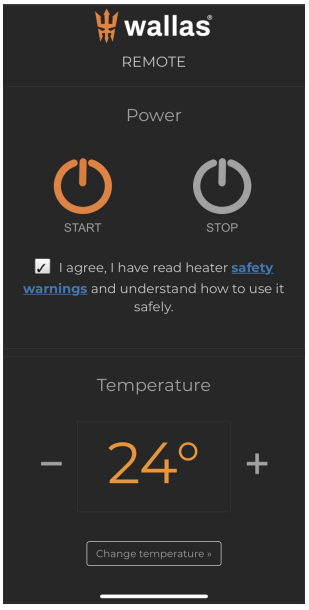	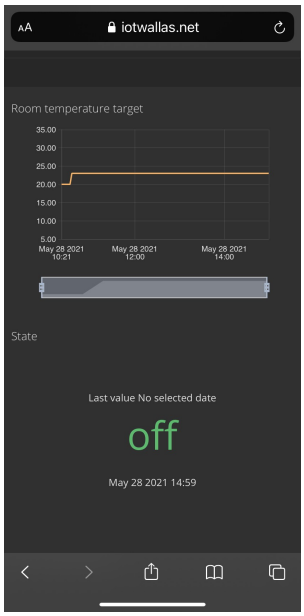
Saisissez les informations de votre connexion Internet.	Une fois la connexion Internet établie, l'état indique « connected ». Après quelques minutes, « REMOTE LINK » apparaît.	« REMOTE LINK » permet d'accéder au panneau Internet. Attention ! L'utilisation à distance du réchaud n'est pas prise en charge.	Vous pouvez voir quand l'appareil s'est connecté à Internet pour la dernière fois et quel est son état. Vous pouvez consulter certaines statistiques de votre appareil. Les graphiques disponibles varient selon le modèle.

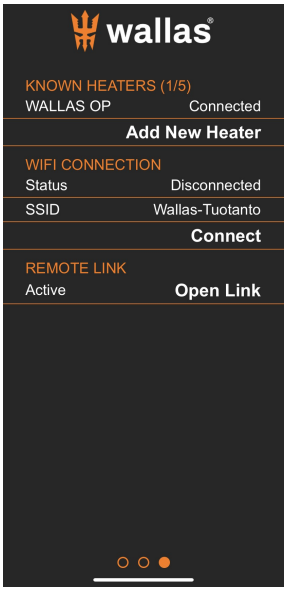

Attention ! L'utilisation à distance du réchaud n'est pas prise en charge.

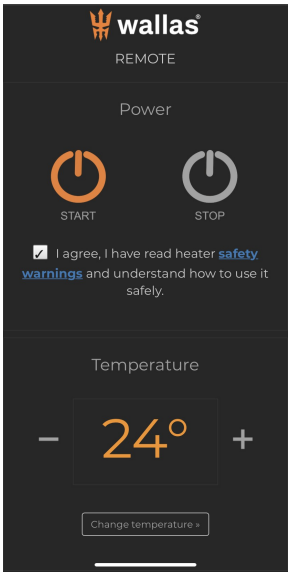

Attention ! L'utilisation à distance du réchaud n'est pas prise en charge.

Wallas-Marin se réserve le droit de faire évoluer l'ergonomie et les fonctionnalités de l'application.

Conseils de connexion :

1. Consultez le mode d'emploi de votre appareil mobile pour savoir comment gérer les connexions et le WiFi.

2. Assurez-vous que les connexions locales et le WiFi sont autorisés sur votre appareil mobile (mode avion désactivé).

3. Votre appareil mobile n'est pas en mode économie d'énergie et l'autorisation de localisation a été accordée à l'application Wallas.

4. Vérifiez que l'appareil est sous tension et que le panneau de commande est raccordé au chauffage par câble.

5. La distance entre l'appareil mobile et le panneau de commande n'est pas trop grande.

6. Le panneau de commande n'est pas utilisé par une autre personne. Une seule connexion locale est possible à la fois.

7. Si votre appareil mobile est déjà connecté au chauffage, il ne peut pas établir de nouvelle connexion tant que l'ancienne n'a pas été supprimée de l'appareil. Sur certains modèles de téléphone, cela doit être fait manuellement. Supprimez « WALLAS OP » de la liste des appareils sans fil courte portée appairés de votre téléphone (attention, plusieurs appairages OP peuvent figurer dans la liste : supprimez-les tous) et redémarrez la connexion sans fil courte portée avant de procéder à un nouvel appairage. Cela peut être le cas si le code d'appairage du panneau de commande clignote rapidement et que votre appareil mobile répète les demandes de connexion.

8. Changer de connexion vers un autre chauffage Wallas.

- Fermez l'application Wallas Remote.
- Supprimez les anciennes connexions de la liste des appareils sans fil courte portée appairés de votre appareil mobile. Redémarrez la connexion sans fil courte portée de votre appareil.
- Si le nouveau chauffage Wallas n'a pas d'autres utilisateurs, vous pouvez sélectionner dans le menu du panneau de commande Settings/Connections/Remove all.
- Redémarrez l'application.
- Lorsque/si le lien « Change Device » apparaît (30-60 s), appuyez dessus.
- Attendez la fin de la procédure de connexion.

9. Sur certains modèles de téléphone, la demande d'appairage s'ouvre dans une fenêtre d'information en arrière-plan. (Voir le mode d'emploi de votre appareil mobile.)

Panneau de commande - Mise à jour logicielle

Il est recommandé de vérifier régulièrement la disponibilité de mises à jour logicielles et de les installer afin de garantir des performances

optimales de l'appareil.

Préparation de la mise à jour logicielle
1. vérifiez que l'appareil et le téléphone disposent d'une charge de batterie suffisante 2. vérifiez que le signal WiFi est fort et que la connexion Internet est fiable 3. soyez prêt à débrancher le câble du panneau de commande ou l'alimentation de l'appareil afin de réinitialiser complètement le système si nécessaire

!	**La mise à jour logicielle est un processus complexe : une coupure de courant ou de réseau pendant la mise à jour peut provoquer des erreurs, voire une panne complète du système. Il est donc interdit de lancer la mise à jour logicielle du panneau de commande si le chauffage Wallas est la seule source de chaleur et que l'impossibilité de le démarrer créerait un danger.**

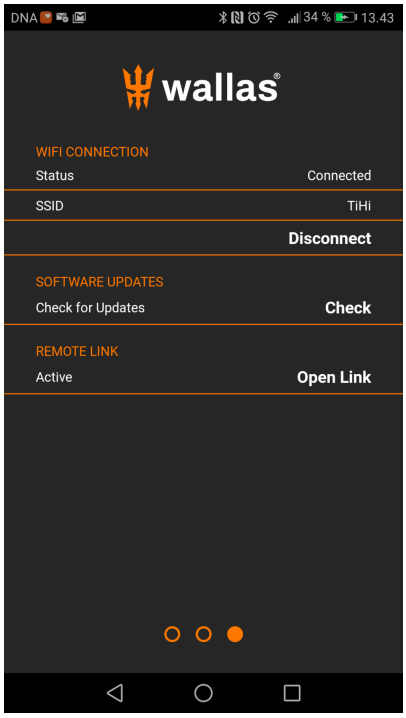

Pour la mise à jour logicielle, assurez-vous que
• le signal WiFi est fort et la connexion Internet fiable
• le nom du point d'accès WiFi (SSID) est visible sur la page de l'application et que l'état est « Connected »
• le chauffage est à l'arrêt (« OFF ») avant de lancer la mise à jour
La mise à jour peut prendre jusqu'à 6 minutes selon le réseau et la connexion.

Si une nouvelle version du logiciel est disponible, le *lien Update* apparaît à l'écran.
Sélectionnez la mise à jour.
Ne fermez pas l'application et ne coupez pas l'alimentation du chauffage/réchaud pendant la mise à jour.
L'écran du panneau de commande s'éteindra et redémarrera plusieurs fois pendant la mise à jour.
Une fois la mise à jour terminée, le panneau de commande redémarre et l'application s'y reconnecte.
Remarque : sur certains modèles de téléphone, il peut être nécessaire de refaire l'appairage après la mise à jour.

Problème/erreur possible	Solution
Le message *File error* apparaît	Relancez la mise à jour après quelques minutes
La mise à jour logicielle s'interrompt pendant le téléchargement	1. Fermez l'application 2. Redémarrez la connexion sans fil courte portée de votre appareil mobile 3. Relancez la mise à jour
	Astuce ! Trouvez un autre emplacement où le signal WiFi est meilleur ou où le point d'accès offre une meilleure connexion
Le panneau de commande est bloqué	Débranchez le câble du panneau et réessayez après quelques minutes

Panneau de commande - Codes d'erreur

Les codes d'erreur possibles sont répertoriés dans le tableau ci-dessous.

Code combiné	Message d'erreur	Problème	Dépannage

10A06	Échec d'allumage	Échec d'allumage, nombre maximal d'impulsions de pompe atteint	Vérifiez le carburant, vérifiez le filtre à carburant, resserrez tous les raccords.
1020B	Tension basse	La tension d'alimentation est inférieure au minimum	Remplacez/rechargez la batterie.
10001	Erreur système		Contactez le service après-vente
10003	Erreur système		Contactez le service après-vente
10201	Erreur système	Extinction inattendue de la flamme	Vérifiez le niveau de carburant, vérifiez le filtre à carburant.
10206	Échec d'allumage	Échec du préchauffage, combustion du carburant résiduel trop longue	Essayez de redémarrer ; si le défaut persiste, contactez le service après-vente.
20005	Erreur système		Contactez le service après-vente
20A0207	Erreur système	Le thermostat d'eau ne reçoit pas la température de l'eau	Contactez le service après-vente
20B0205	Erreur système	Commande analogique (potentiomètre) absente	Raccordez la commande, vérifiez le câblage du panneau de commande.
203020A	Échec d'allumage	Aucun carburant détecté, nombre maximal d'impulsions de pompe atteint	Vérifiez le carburant, vérifiez le filtre à carburant, resserrez tous les raccords.
2010204	Ventilateur de combustion	Le ventilateur du brûleur ne fonctionne pas (pas de signal tachymétrique)	Contactez le service après-vente
2020204	Erreur système	Le ventilateur de ventilation ne fonctionne pas (pas de signal tachymétrique)	Contactez le service après-vente
2030204	Erreur système	Court-circuit sur la sortie de la pompe à carburant	Les fils de la pompe à carburant sont en court-circuit, vérifiez le câblage.
2030205	Erreur système	Pompe à carburant non raccordée (aucun courant détecté sur la sortie)	La pompe à carburant est absente, branchez le connecteur de la pompe à carburant.
2040205	Pompe à eau	Pompe à eau absente (aucune charge sur la sortie)	Branchez le connecteur de la pompe à eau.
2050204	Erreur système	Court-circuit de l'alimentation du ventilateur du brûleur ou de ventilation	Contactez le service après-vente
2060204	Bougie de préchauffage	Court-circuit de la bougie de préchauffage	Remplacez la bougie de préchauffage.
2060205	Bougie de préchauffage	Bougie de préchauffage absente (aucun courant détecté sur la sortie)	Remplacez la bougie de préchauffage, vérifiez que son connecteur est branché sur le calculateur (ECU).
2070005	Erreur système		Contactez le service après-vente
2080001	Erreur système		Contactez le service après-vente
2080006	Erreur système		Contactez le service après-vente
2080008	Erreur système		Contactez le service après-vente
2080208	Erreur système		Contactez le service après-vente
3000007	Sonde de température du brûleur	Température du brûleur absente/invalide	Contactez le service après-vente
3010007	Sonde de température d'air	Température de l'air absente/invalide	Branchez la sonde de température d'air.
3010202	Surchauffe de l'air	Température de l'air trop élevée	Vérifiez que les bouches d'air et les gaines d'air chaud ne sont pas obstruées.
3020004	Avertissement	La consigne d'eau chaude ne doit pas être supérieure à la consigne du liquide de refroidissement	Ajustez la consigne d'eau chaude dans les paramètres

3020007	Sonde de température d'eau	Température de l'eau absente/invalide	Contactez le service après-vente
3020202	Surchauffe du liquide de refroidissement	Température du liquide de refroidissement trop élevée	Le liquide de refroidissement ne circule pas : purgez l'air du circuit, vérifiez la pompe de circulation.
50001	Erreur système	Autres erreurs du bus CAN	Contactez le service après-vente
50006	Erreur système	Délai d'attente dépassé sur le bus CAN	Contactez le service après-vente
50008	Erreur système	Bus CAN occupé	Contactez le service après-vente
7020B	Tension basse	Démarrage impossible, tension basse	Remplacez/rechargez la batterie
7020C	Erreur système	Démarrage impossible, appareil verrouillé	Levez le verrouillage depuis le panneau de commande, consultez le manuel d'utilisation du panneau de commande.
7020D	Erreur système	Démarrage impossible, entrée de validation non activée	Le fil de validation est absent : raccordez-le ou mettez l'alimentation principale sur ON
7020E	Erreur système	Démarrage impossible, température du brûleur absente ou trop élevée	Coupure de courant pendant le fonctionnement. Attendez que l'unité refroidisse et essayez de redémarrer.

Informations importantes - Liste de contrôle de l'installation

Liste de contrôle de l'installation avant l'essai de fonctionnement

Installation
• Lisez le manuel et utilisez uniquement des pièces Wallas d'origine. • Assurez une ventilation suffisante de l'appareil, avec une ouverture minimale de 150 cm² (24 sq. in.) vers l'espace d'installation, ou utilisez un kit de ventilation. • Assurez-vous que le bateau/chalet/lieu est suffisamment ventilé. • La sortie d'échappement doit se trouver à au moins 400 mm (16") de l'orifice de remplissage de carburant ou de l'évent du réservoir. • Nous recommandons d'installer le panneau de commande sur une surface verticale où les liquides ne peuvent pas s'infiltrer dans l'interrupteur, et hors de portée des enfants. • Sur les bateaux à coque métallique, la corrosion galvanique due aux courants vagabonds et la corrosion électrochimique ont été évitées grâce à une installation flottante (isolée).
Circuit de carburant
• Le carburant de l'appareil arrive par un raccord de réservoir séparé, et non par un collecteur ou un raccord partagé avec le moteur ou un autre appareil. • Installez le filtre sur le tuyau de carburant avant d'installer l'appareil, à un endroit accessible pour le remplacement du filtre. • **Serrez fermement les raccords du tuyau de carburant.** Utilisez toujours une bague de serrage (olive) sur le tuyau. • Assurez-vous que les surfaces des raccords sont propres avant de les serrer. • Les tuyaux doivent rester propres pendant l'installation. • Si la surface du carburant dans le réservoir se trouve au-dessus de l'appareil, une électrovanne doit être installée sur le tuyau de carburant, près du réservoir. • Coupez les tuyaux de carburant à la longueur appropriée lors de leur installation.
Installation électrique
• La tension nominale de l'appareil est de 12 V CC. • Le courant de l'appareil est prélevé directement aux bornes de la batterie avec des câbles aussi courts que possible. • Placez le fusible principal d'environ 15 A sur le câble + près de la batterie.
Gaz d'échappement

• Lors du choix de l’emplacement de la sortie, tenez compte du fait que les gaz d’échappement sont chauds. • Sur un bateau, utilisez un col de cygne sur le tuyau d’échappement pour empêcher l’entrée des projections d’eau. • Si l’installation se fait sur un bateau à coque métallique, l’appareil et la sortie doivent être isolés de la coque pour éviter la corrosion électrochimique. • Le tuyau d’échappement ne doit pas entrer en contact avec des matériaux combustibles. Isolez le tuyau d’échappement si nécessaire.
Première mise en service
• L’appareil ne démarre généralement pas du premier coup après son installation. Plusieurs démarrages (env. 4 à 6) peuvent être nécessaires pour que les tuyaux se remplissent suffisamment et que le carburant atteigne le brûleur. • Surveillez le remplissage des tuyaux lors des démarrages. • **Après deux démarrages infructueux, l’appareil se verrouille.** • **Suivez les instructions de déverrouillage de l’appareil et réessayez.** • Une fois l’appareil démarré, vérifiez l’absence de fuites aux raccords d’échappement et de carburant. • Faites fonctionner l’appareil pendant env. ½ heure afin de brûler les éventuelles graisses d’installation et de fabrication. Assurez une ventilation suffisante. • **ATTENTION ! Lisez attentivement les instructions d’installation, d’utilisation et d’entretien de chaque appareil avant de l’installer.**

!	**Sur un bateau à coque métallique**, vous devez vous assurer que l’appareil, le passe-coque d’échappement, le raccord de carburant, le panneau de commande et toutes les autres pièces sont isolés de la coque. Cela est nécessaire pour éviter la corrosion électrochimique et éviter qu’une tension ne soit transmise de la coque à l’appareil ou inversement en cas de défaut électrique.

À remplir par l’installateur

Essai de fonctionnement effectué	
Numéro de série	
Société	
Installateur	
Date d’installation	
Signature	

Informations importantes - Recommandations d’entretien pour les réchauds

!	L’entretien du réchaud est recommandé toutes les 2000 heures de fonctionnement ou tous les 3 ans, selon la première échéance.
!	L’entretien doit être effectué par un atelier de service agréé Wallas.

Recommandations particulières

Une utilisation occasionnelle (mensuelle) de l'appareil améliore sa fiabilité en éliminant le carburant ancien. Respectez les recommandations du fournisseur de carburant concernant le type de carburant, sa durée de conservation, les additifs et l'élimination de l'humidité. Si l'appareil dispose d'un réservoir séparé : lors du choix du type de carburant, tenez compte des limites de température propres à chaque carburant.
Élimination de l'eau du réservoir
Un antigel à base d'isopropanol destiné aux voitures à essence (sans éthylène ni méthyle) est ajouté au carburant pendant la saison. Il est utile de l'ajouter tous les deux ou trois pleins, ainsi qu'au début et à la fin de la saison de chauffe. L'antigel fixe l'eau de condensation et prévient la formation de dépôts et la contamination pendant l'été. Pour le dosage, suivez les recommandations du fabricant du produit.
Hivernage
Si l'appareil utilise le même réservoir que le moteur : • Remplacez le filtre à carburant. • Effectuez les opérations d'hivernage recommandées par le fabricant du bateau/moteur. Si l'appareil dispose d'un réservoir séparé : • Vidangez le réservoir de carburant à l'automne. • Nettoyez le réservoir et remplacez le filtre à carburant. • Remplissez le réservoir de carburant frais et propre au printemps. L'appareil lui-même ne nécessite aucune intervention.
Pièces détachées
Liste des pièces détachées : www.wallas.com

!	**Un antigel pour véhicules diesel peut favoriser la formation de calamine au fond du brûleur et ainsi raccourcir l'intervalle d'entretien.**

Informations importantes - Conditions de garantie

Wallas-Marin Oy (le « Fabricant ») garantit ses chauffages, réchauds et fours (ci-après dénommés le « Produit ») contre les défauts de matériaux et de fabrication pendant deux (2) ans ou 2 000 heures de fonctionnement en utilisation normale (selon la première échéance), à compter de la vente à l'Utilisateur final d'origine, dans les conditions définies ci-après.

Les systèmes de chauffage Wallas-Marin sont conçus et destinés à un usage récréatif. Une utilisation commerciale, à bord en résidence permanente ou sans surveillance entraîne un nombre élevé d'heures de fonctionnement nécessitant un entretien et des réparations non couverts par la garantie du produit.

1)	Cette garantie est accordée uniquement au premier acheteur/client (« Utilisateur final d'origine ») qui acquiert le Produit Wallas-Marin pour son propre usage.
2)	Cette garantie est valable deux (2) ans ou 2 000 heures de fonctionnement (selon la première échéance) à compter de la date d'achat par l'Utilisateur final d'origine. Une copie du justificatif d'achat daté doit être conservée comme preuve de la date d'achat. La période de garantie peut être prolongée de 12 mois supplémentaires en enregistrant le Produit dans les trois (3) mois suivant sa vente à l'Utilisateur final d'origine. L'enregistrement doit être effectué en ligne sur www.wallas.fi/takuu. Malgré la prolongation de la période de garantie, la couverture est limitée à 2 000 heures de fonctionnement pour tous les Produits. Les réparations effectuées pendant la période de garantie ne renouvellent ni ne modifient la période de garantie initiale.
3)	Cette garantie a pour objet de protéger l'Utilisateur final d'origine contre les défauts du Produit et de prévoir la réparation et le remplacement des pièces défectueuses. Les réparations sous garantie doivent être prises en charge par un distributeur agréé Wallas-Marin ou un centre de service agréé Wallas-Marin, conformément à la politique de garantie Wallas-Marin.
4)	Le défaut doit être signalé par écrit par l'Utilisateur final d'origine au distributeur agréé Wallas-Marin ayant vendu le produit (le « Vendeur »), si possible immédiatement, et au plus tard deux (2) mois après l'apparition du défaut. Si la période de garantie a expiré et qu'aucune notification écrite n'a été faite pendant sa validité, le défaut ne sera pas couvert.
	La notification doit comprendre : • Une description du problème • Une description de l'installation : quand, où et par qui elle a été réalisée (des photos peuvent être jointes) • Le nom du produit, le numéro de série, le lieu et la date d'achat

5)	Pour les réparations sous garantie, l'Utilisateur final d'origine doit apporter, ou emballer et expédier, le produit à un distributeur agréé Wallas-Marin ou à un centre de service agréé Wallas-Marin. Le lieu de réparation le plus approprié est déterminé par l'importateur après que l'Utilisateur final d'origine a signalé le problème au Vendeur. Une fois que le distributeur/centre de service Wallas-Marin a examiné le Produit retourné et constaté un défaut de matériau et/ou de fabrication, il procède à la réparation. Si le distributeur/centre de service détermine que des réparations sont nécessaires, seules des pièces Wallas-Marin agréées seront utilisées.
6)	Il s'agit d'une garantie « retour atelier », qui ne couvre pas les frais de dépose et de réinstallation du Produit, les frais de transport si le Produit a été expédié pour réparation, ni les dommages survenus pendant le transport.
7)	Cette garantie ne couvre pas les consommables ni les pièces d'usure, notamment la bougie/spirale de préchauffage, le tapis ou la mèche de fond, le filtre à carburant et les joints.
8)	Cette garantie ne limite pas les droits prévus par la législation relative à la protection des consommateurs.
9)	Cette garantie ne couvre pas les dommages indirects résultant d'un Produit défectueux, les dommages matériels, les pertes de revenus, les blessures ou les pertes de vie consécutives à une défaillance du système, ni les situations sans lien avec les matériaux et la fabrication du Produit Wallas-Marin.
	Ces situations comprennent notamment, sans s'y limiter : a) Le Produit n'a pas été installé conformément au manuel d'utilisation du Produit Wallas-Marin ou les réglementations du pays n'ont pas été respectées. b) Dommages ou défaillances causés par l'installation d'accessoires ou de composants non fabriqués ou non agréés par Wallas-Marin et/ou par une modification de la structure du Produit sans l'accord du Fabricant. c) Non-respect des instructions d'utilisation ou d'entretien du manuel d'utilisation du Produit. d) Dommages causés par un stockage ou un transport inapproprié. e) Défaut résultant d'un accident ou de dommages échappant au contrôle de Wallas-Marin (force majeure). f) Dommages ou défaillances causés par une manipulation incorrecte, l'utilisation d'un carburant inadapté, une sous-tension, une surtension, la saleté, une infiltration d'eau dans le Produit, la corrosion galvanique, la corrosion électrochimique ou des courants vagabonds. g) Le Produit a été démonté ou ouvert sans l'autorisation expresse du Fabricant/de l'Importateur. h) Des composants ou pièces détachées non Wallas ont été utilisés pour la réparation du Produit. i) La réparation a été effectuée par un prestataire non agréé. j) Erreur d'installation permettant à de l'eau ou du liquide de refroidissement de fuir dans les structures du bateau/véhicule/camping-car/bâtiment.
10)	Wallas-Marin n'est en aucun cas responsable des dommages causés à un bateau/véhicule/camping-car/bâtiment ou à des biens, que l'unité Wallas fonctionne correctement ou non.
11)	Wallas-Marin se réserve le droit de modifier la conception de tout Produit Wallas-Marin sans préavis et sans obligation d'apporter les modifications correspondantes aux produits Wallas-Marin fabriqués antérieurement.

!	**Lors d'une demande de garantie, l'Utilisateur final d'origine doit prouver que les instructions d'entretien et de sécurité ont été scrupuleusement respectées. Cette garantie ne s'applique pas aux défauts résultant d'un manque de rigueur dans le respect des instructions d'installation, d'utilisation et d'entretien.**

Informations importantes - Clauses de non-responsabilité

Le fabricant décline toute responsabilité pour les dommages causés par une utilisation inappropriée ou une utilisation ou installation incorrecte. Le non-respect des instructions d'installation, d'utilisation et d'entretien annule la garantie et entraîne l'exclusion de toute responsabilité de Wallas-Marin Oy.
Le fabricant ne couvre pas les dommages indirects résultant d'un Produit, les dommages matériels, les pertes de revenus, les blessures ou les pertes de vie, ni les situations sans lien avec les matériaux et la fabrication du Produit Wallas-Marin. Ces situations comprennent notamment, sans s'y limiter : des conditions météorologiques plus froides que prévu ou des cas où le Produit ne parvient pas à maintenir la température, entraînant le gel des canalisations d'eau puis des fuites endommageant les biens de l'utilisateur.